idee Luce

segno
Since 1983

"Nella vita è fondamentale avere ambizioni
e la giusta volontà di mettersi in gioco"

Sommario - Summary

Aura, suspension
ceiling, applique
Pag. 6

Pendel
suspension
Pag. 12

Zero
suspension
Pag. 13

Mario
suspension
Pag. 13

Geranio 3S - Geranio 7S
suspension
Pag. 14

Glicine S
suspension
Pag. 15

Agave C - Diphylleia S
suspension
Pag. 16

Orchidea S
suspension
Pag. 16

Ibisco S - Lilla S
suspension
Pag. 17

Calla S
suspension
Pag. 17

Gerbera S
suspension
Pag. 18

Lavanda S
suspension
Pag. 18

Hemisphere S
suspension
Pag. 18

Girasole
ceiling, Wall, Floor, Table
Pag. 19-22

Lisianthus -Anthurium
wall
Pag. 23

Giacinto - Ego - Baby
wall, ceiling
Pag. 24

Sommario - Summary

Jodie S
suspension
Pag. 25-27

Vetro Palla S
suspension
Pag. 28

Vittoria, Fatua
table
Pag. 29

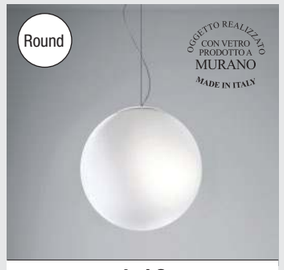

Jeri S
suspension
Pag. 30

Aki - Cupo - Font - Milu
wall
Pag. 32

Ariete quadro
wall
Pag. 33

Ariete tondo
wall, ceiling
Pag. 34

Sovraspecchio
wall
Pag. 36

Specchio serie
wall
Pag. 37

Gerbera F - Nandina F
floor
Pag. 38

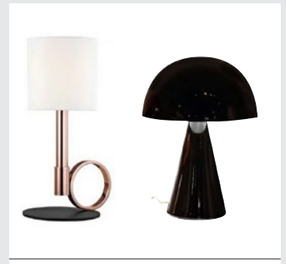
Buddleja T - Lavanda T
floor - table
Pag. 38

Smart
floor, table
Pag. 39

LED Po, LED Tevere lanterna
table
Pag. 40-41

LED Reno, LED Piave
floor, table
Pag. 40-41

Ventilatori
ceiling
Pag. 42

Lampadine LED
LED bulbs
Vedi/See: Components Catalogue

Aura S LED

Design: Giancarlo Tintori

Famiglia di lampade a sospensione dalle linee essenziali, composte da uno, due, tre o quattro anelli in alluminio, in cerchi concentrici con diffusore in gomma ai siliconi.
Anelli in alluminio equipaggiati con LED SMD.
Diffusori in gomma ai siliconi; ottica diffondente opale ad alta trasmittanza. Ideali per ambienti residenziali, uffici e spazi pubblici.
Emissione a luce diretta.
Colore: 5 colori disponibili bianco lucido RAL 9010, nero opaco RAL 9005, grigio RAL9006, oro satinato, rosso ferrari RAL3020 (a richiesta).
Comando: con normale interruttore ON-OFF (2 fili + terra).
DIM (4 fili + terra).
Temperatura di colore: colorazione standard bianco caldo 3000K a richiesta 4000K o 6000K.

Family of suspension lamps with essential lines, made up of one, two, three or four aluminum rings, in concentric circles with silicon rubber diffuser.
Aluminium rings equipped with SMD LED.
Silicon rubber diffusers; high transmittance opal diffuser optics. Ideal for homes, offices and public facilities.
Direct light emission.
Colour: 5 colours available: Polished white RAL 9010, opal black RAL 9005, grey RAL9006, satin gold, ferrari red RAL3020 (on request).
Control: with normal ON-OFF switch (2 wires + earth).
DIM (4 wires + earth).
Colour temperature: standard warm white 3000K on demand 4000K or 6000K.

A richiesta
On request

Versioni dimmerabili DALI con sovrapprezzo 10%, **tempo di consegna 45gg.**
Dimmable DALI versions with 10% extra charge delivery time 45 days.

0-10V
Versioni dimmerabili 0-10V con sovrapprezzo 10%, per la regolazione utilizzare regolatore da incasso 1-10V. **non incluso, tempo di consegna 45gg.**
Dimmable 0-10V versions with 10% extra charge, for regulation use 1-10V built-in regulator, not included, delivery time 45 days.

Neutra Neutral 4000K — Fredda Cool 6000K

A richiesta 4000K o 6000K con sovrapprezzo 10%, **tempo di consegna 45gg.**
On demand 4000K or 6000K with 10% extra charge, delivery time 45 days.

Versioni colori NON bianco, **tempo di consegna 45gg.**
NOT white colour versions delivery time 45 days.

Versioni Bluetooth a richiesta
Bluetooth version on request

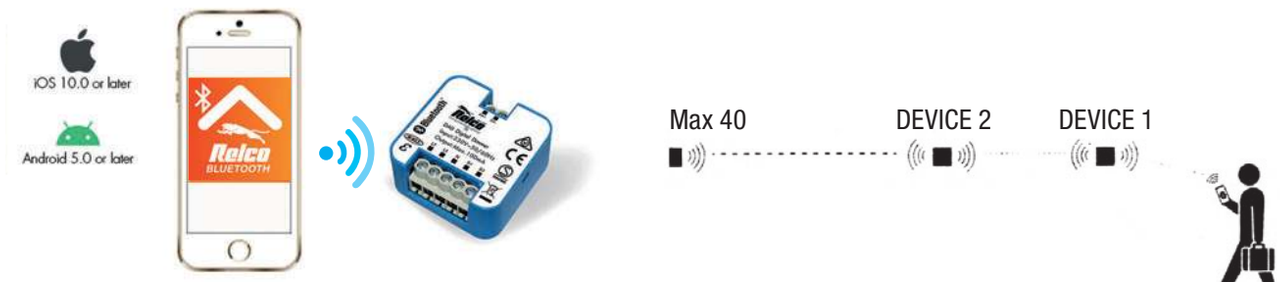

APP
proprietaria Relco.
Relco proprietary APP.

DIMBTDA
Varialuce/*Dimmer*
Bluetooth DALI 2
Euro 250,00

Ecosistema Bluetooth DALI2 in grado di controllare fino a 40 driver DALI.
Con rete wireless Bluetooth mesh 5.0 rende la comunicazione tra apparecchi molto più semplice senza un lungo cablaggio, che alla fine consente di risparmiare sui costi progetti (specialmente per progetti di aggiornamento retrofit).
La configurazione e la messa in servizio del dispositivo possono essere eseguite tramite app proprietaria Relco.

Ecosystem Bluetooth DALI2 is able to control up to 40 LED drivers.
The Bluetooth mesh 5.0 wireless network greatly simplifies communication between the devices without long wires, ultimately saving on design costs (especially for retrofit update projects).
The device can be configured and put into service using the Relco proprietary app.

#Stay Active Be Beauty
ACTIVE BEAUTY
ADVANCED SKINCARE SELECTION
ACTIVE BEAUTY
ADVANCED SKINCARE SELECTION
-30%
Marionnaud
HAPPY
LIFT SUPREM

Aura S LED

LED inside

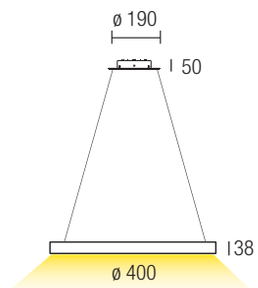

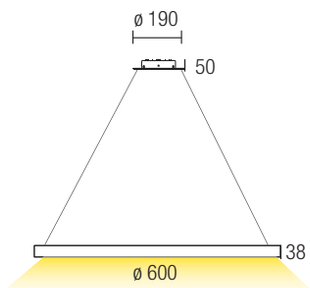

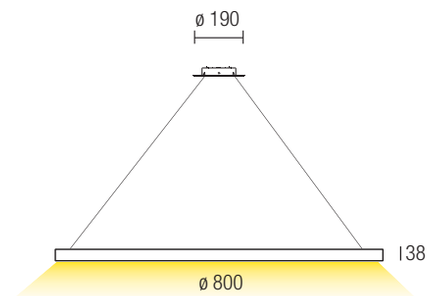

UGR ≤22

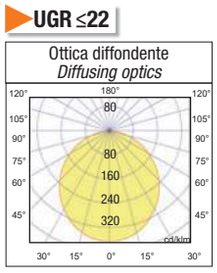

LED inside

AURA S 40 1 anello LED

- 762001-3KB
- 762001-3KN
- 762001-3KG
- 762001-3KO

Sorgente Source	LED
Potenza Total power	13W
Temperatura di colore Color temperature	3000K
Flusso luminoso max. Lighting output max.	520Lm (40lm/W)
Peso kg weight kg	0,52
Lunghezza cavi L. max Cable lenght L. max	2200mm

IK07 IP20 CELL

220-240V 50/60Hz DRIVER INCLUDED

UGR ≤22

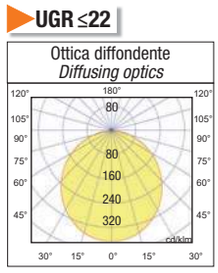

LED inside

AURA S 60 1 anello LED

- 772001-3KB
- 772001-3KN
- 772001-3KG
- 772001-3KO

Sorgente Source	LED
Potenza Total power	20W
Temperatura di colore Color temperature	3000K
Flusso luminoso max. Lighting output max.	800Lm (40lm/W)
Peso kg weight kg	0,75
Lunghezza cavi L. max Cable lenght L. max	2200mm

IK07 IP20 CELL

220-240V 50/60Hz DRIVER INCLUDED

UGR ≤22

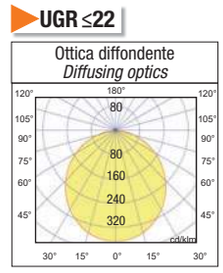

LED inside

AURA S 80 1 anello LED

- 772002-3KB
- 772002-3KN
- 772002-3KG
- 772002-3KO

Sorgente Source	LED
Potenza Total power	30W
Temperatura di colore Color temperature	3000K
Flusso luminoso max. Lighting output max.	1200Lm (40lm/W)
Peso kg weight kg	1,0
Lunghezza cavi L. max Cable lenght L. max	2200mm

IK07 IP20 CELL

220-240V 50/60Hz DRIVER INCLUDED

LED
inside

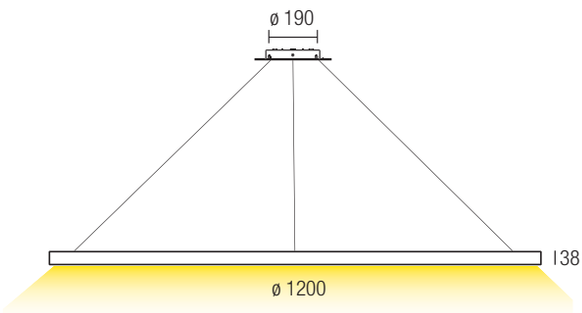

UGR ≤22

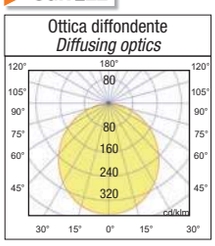

LED
inside

AURA S 120 1 anello LED

- 772003-3KB
- 772003-3KN
- 772003-3KG
- 772003-3KO

Sorgente Source	LED
Potenza Total power	40W
Temperatura di colore Color temperature	3000K
Flusso luminoso max. Lighting output max.	1600Lm (40lm/W)
Peso kg weight kg	1,5
Lunghezza cavi L. max Cable lenght L. max	2200mm

IK07 IP20 CELL

220-240V 50/60Hz DRIVER INCLUDED

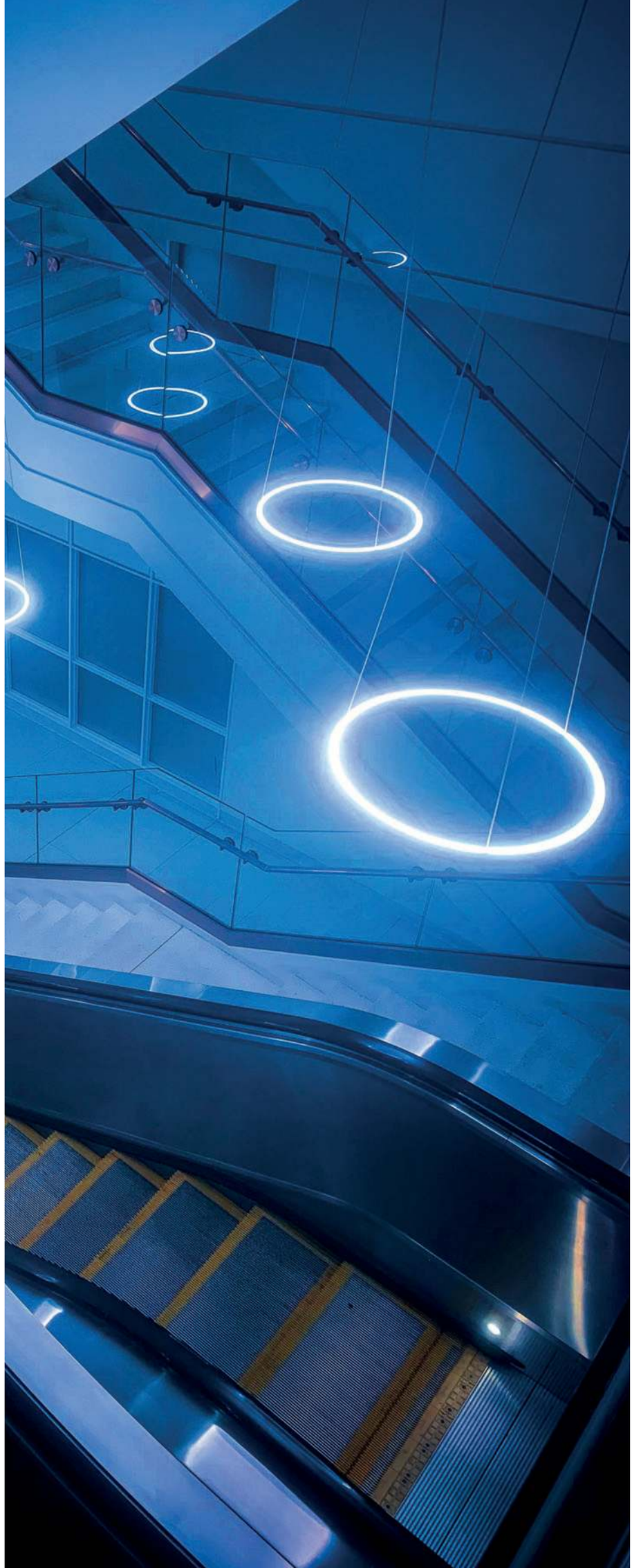

Aura S LED

LED inside

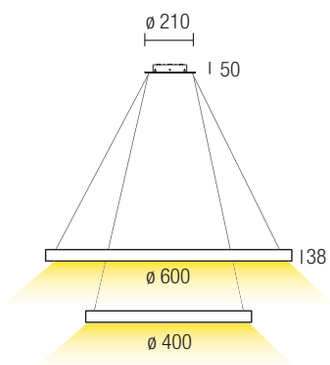

LED inside

UGR ≤22

AURA S 2 anelli LED

- 782002-3KB
- 782001-3KN
- 782001-3KG
- 782001-3KO

Sorgente Source	LED
Potenza Total power	30W
Temperatura di colore Color temperature	3000K
Flusso luminoso max. Lighting output max.	1.200Lm (40lm/W)
Peso kg weight kg	3,50
Lunghezza cavi L. max Cable lenght L. max	2200mm

IK07 IP20 CELL

220-240V 50/60Hz DRIVER INCLUDED

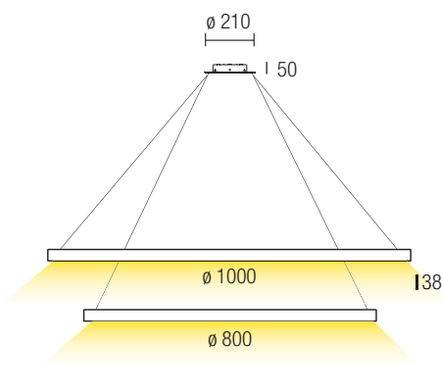

LED inside

UGR ≤22

AURA S 2 anelli plus LED

- 792002-3KB
- 792001-3KN
- 792001-3KG
- 792001-3KO

Sorgente Source	LED
Potenza Total power	60W
Temperatura di colore Color temperature	3000K
Flusso luminoso max. Lighting output max.	2.400Lm (40lm/W)
Peso kg weight kg	6,0
Lunghezza cavi L. max Cable lenght L. max	2200mm

IK07 IP20 CELL

220-240V 50/60Hz DRIVER INCLUDED

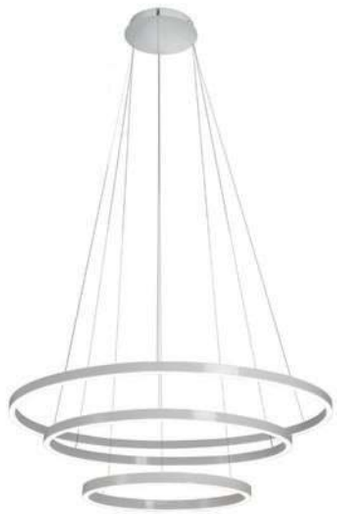

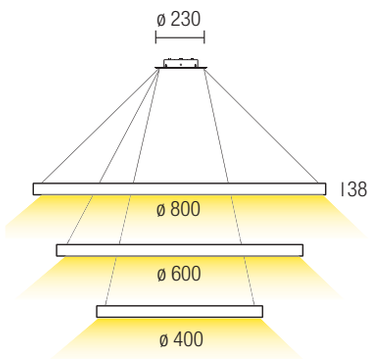

LED inside

UGR ≤22

AURA S 3 anelli LED

- 802002-3KB
- 802001-3KN
- 802001-3KG
- 802001-3KO

Sorgente Source	LED
Potenza Total power	90W
Temperatura di colore Color temperature	3000K
Flusso luminoso max. Lighting output max.	3.600Lm (40lm/W)
Peso kg weight kg	3,50
Lunghezza cavi L. max Cable lenght L. max	2200mm

IK07 IP20 CELL

220-240V 50/60Hz DRIVER INCLUDED

Aura S LED

LED inside

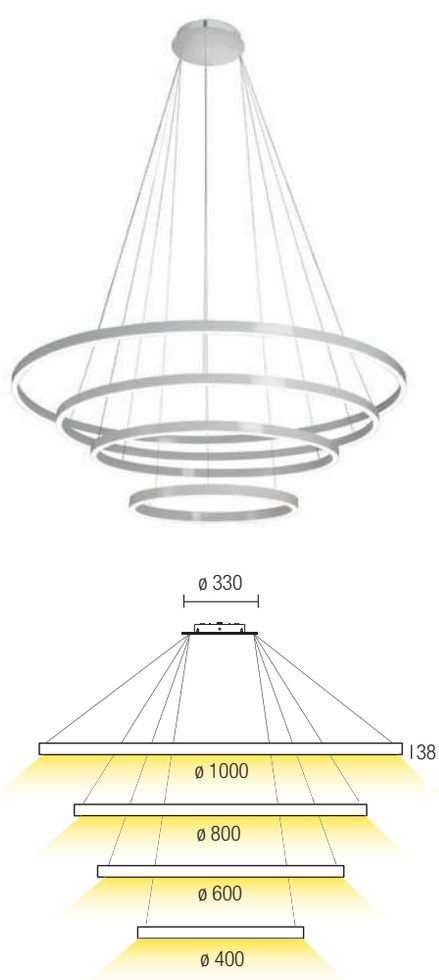

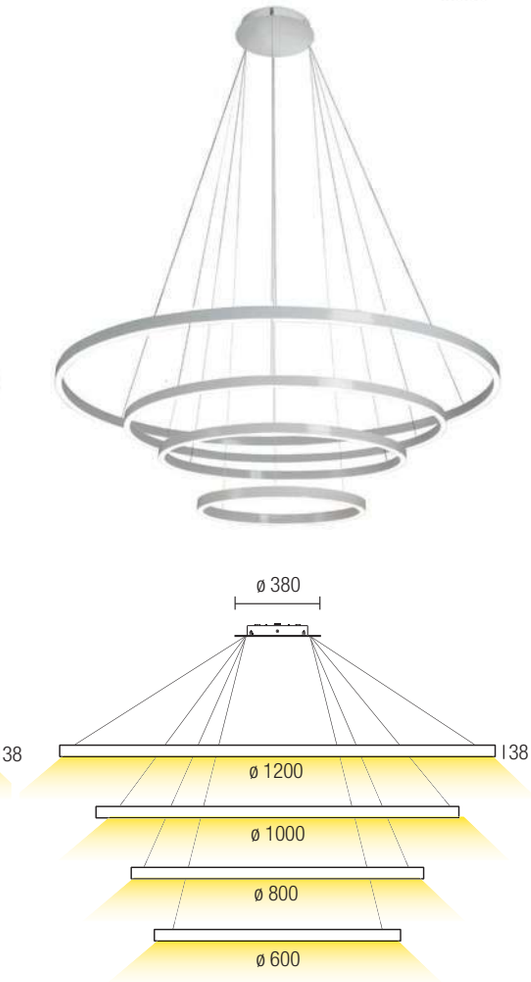

LED inside

UGR ≤22

AURA S 4 anelli LED

- 812002-3KB
- 812001-3KN
- 812001-3KG
- 812001-3KO

Sorgente Source	LED
Potenza Total power	140W
Temperatura di colore Color temperature	3000K
Flusso luminoso max. Lighting output max.	5.600Lm (40lm/W)
Peso kg weight kg	6,0
Lunghezza cavi L. max Cable lenght L. max	2200mm

IK07 IP20 CELL

220-240V 50/60Hz DRIVER INCLUDED

LED inside

UGR ≤22

AURA S 4 anelli plus LED

- 822002-3KB
- 822001-3KN
- 822001-3KG
- 822001-3KO

Sorgente Source	LED
Potenza Total power	230W
Temperatura di colore Color temperature	3000K
Flusso luminoso max. Lighting output max.	9.200Lm (40lm/W)
Peso kg weight kg	8,0
Lunghezza cavi L. max Cable lenght L. max	2200mm

IK07 IP20 CELL

220-240V 50/60Hz DRIVER INCLUDED

LED Aura: Ristorante Itinerario - Milano

Pendel Serie

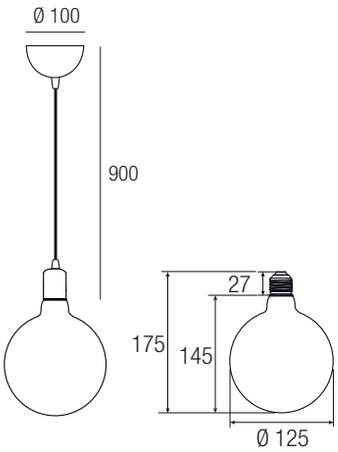

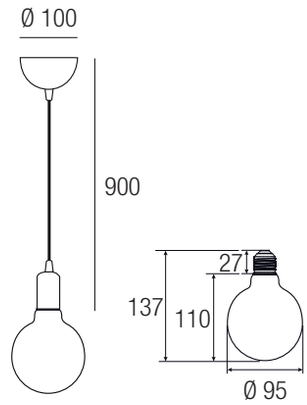

Solo pendel
Only pendel
Euro cad. 35,00

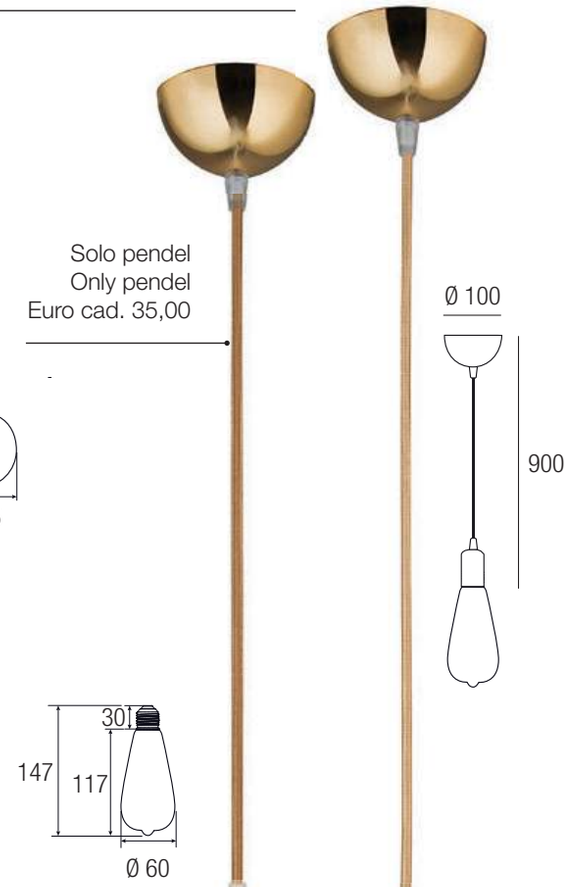

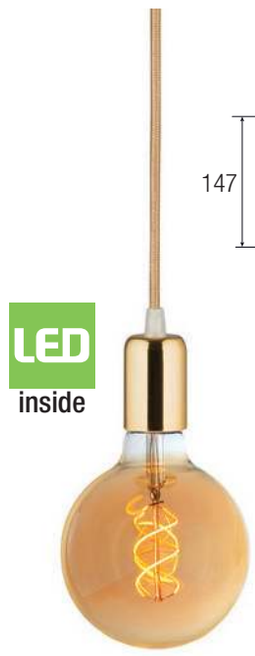

Pendelglobo inox

Color	Diffusor
Cromo Chrome	Trasparente Transparent

Code	ø mm
555287.KIT	125
555338.KIT	95

Sorgente Source	LED
Potenza Total power	5W
Temperatura di colore Color temperature	3000K
Flusso luminoso Lighting output	550Lm
Lunghezza cavi L. max Cable lenght L. max	900mm

IK07 IP20 S+L

220-240V 50/60Hz

Pendelglobo inox

Color	Diffusor
Cromo Chrome	Trasparente Transparent
	Cromo Chrome

Code	ø mm
555375.KIT	125
555348.KIT	95

Sorgente Source	LED
Potenza Total power	5W
Temperatura di colore Color temperature	3000K
Flusso luminoso Lighting output	550Lm
Lunghezza cavi L. max Cable lenght L. max	900mm

IK07 IP20 S+L

220-240V 50/60Hz

Pendelglobo Antico

Color	Diffusor
Oro Gold	Trasparente Transparent
	Vintage Vintage

Code	ø mm
557216-VT	125
557217-VT	95

Sorgente Source	LED
Potenza Total power	5W
Temperatura di colore Color temperature	3000K
Flusso luminoso Lighting output	550Lm
Lunghezza cavi L. max Cable lenght L. max	900mm

IK07 IP20 S+L

220-240V 50/60Hz

Pendelglobo Vintage

Color	Diffusor
Oro Gold	Trasparente Transparent
	Vintage Vintage

Code	ø mm
555349.KIT	125
555349/S.KIT	95

Sorgente Source	LED
Potenza Total power	5W
Temperatura di colore Color temperature	3000K
Flusso luminoso Lighting output	550Lm
Lunghezza cavi L. max Cable lenght L. max	900mm

IK07 IP20 S+L

220-240V 50/60Hz

LED Zero - Mario

LED Zero con accessorio ROS/TON/4/B
Zero LED with ROS/TON/4/B accessory

LED inside

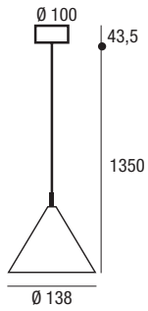

LED ZERO 20

SL374/WH

Sorgente Source	LED
Potenza Total power	20W
Temperatura di colore Color temperature	3000K
Flusso luminoso Lighting output	1400Lm
Lunghezza cavi L. max Cable lenght L. max	1000 mm

IK07 IP20 CELL

220-240V 50/60Hz

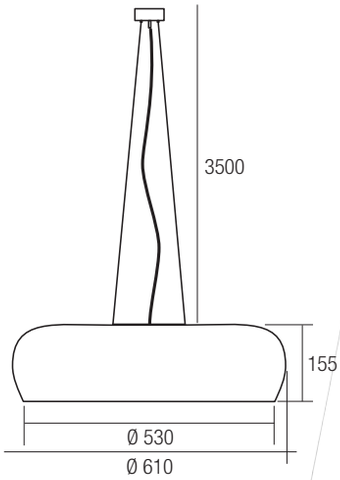

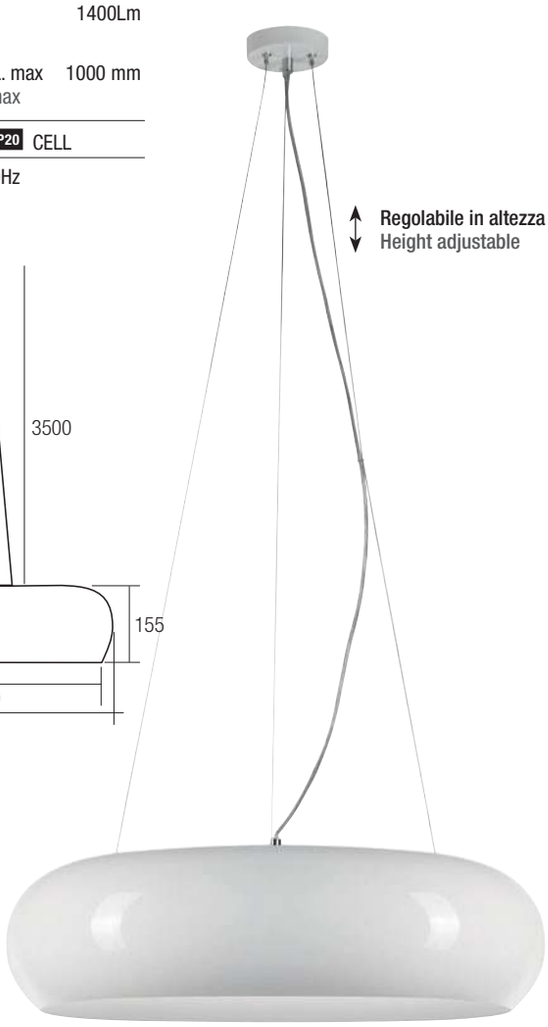

Regolabile in altezza
Height adjustable

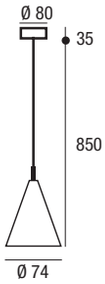

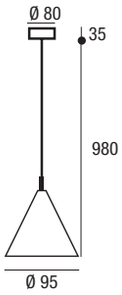

LED ZERO 5

SL372/WH

SL372/BL

Sorgente Source	LED
Potenza Total power	5W
Temperatura di colore Color temperature	3000K
Flusso luminoso Lighting output	850Lm
Lunghezza cavi L. max Cable lenght L. max	1000 mm

IK07 IP20 CELL

220-240V 50/60Hz

LED ZERO 10

SL373/WH

SL373/BL

Sorgente Source	LED
Potenza Total power	10W
Temperatura di colore Color temperature	3000K
Flusso luminoso Lighting output	1200Lm
Lunghezza cavi L. max Cable lenght L. max	100 0mm

IK07 IP20 CELL

220-240V 50/60Hz

not included

MARIO - PMMA

Color	Diffusor
Bianco White	Plexiglass bianco White plexiglass

Code

260004

Sorgente Source	E27
Lunghezza cavi L. max Cable lenght L. max	3500 mm

IK07 IP20 S

220-240V 50/60Hz

Geranio 3S - Geranio 7S
Ciclamino S

Geranio 3 S

Color
Oro
Gold

Diffusor
Opale
Opal

Code
R-9078-3

Sorgente
Source
15W LED

IK07 IP20 CELL

IK07 IP20 CELL

Geranio 7 S

Color
Oro
Gold

Diffusor
Opale
Opal

Code
R-9078-7

Sorgente
Source
35W LED

Glicine S

not included

Glicine S

Color Cromo Chrome

Diffusor Trasparente Transparent

Code

R-9098-14CL

Sorgente Source 12X G9

IK07 IP20 S

Glicine S

Color Cromo Chrome

Diffusor Fumè Smoked

Code

R-9098-14FUME

Sorgente Source 12X G9

IK07 IP20 S

Agave C - Diphylleia S
Orchidea S

not included

agave C

Color: Oro / Gold

Diffusor: Trasparente / Transparent

450 — Ø 600 — Ø 100

Code: R-9067-6

Sorgente / Source: 6X G9

IK07 IP20 S

1500 — 45 — Ø 450

1500 — 20 — Ø 450

Diphylleia S

Color: Oro / Gold

Diffusor: Opale / Opal

Code: R-9317

Sorgente / Source: 3X G9

IK07 IP20 S

Orchidea S

Color: Oro / Gold

Diffusor: Bianco / White

Code: R-9330

Sorgente / Source: 1X E27

IK07 IP20 S

Ibisco S - Lilla S
Calla S

not included

620
1500
20
Ø 550

Ibisco S

Color
Cromo
Chrome

Diffusor
Bianco
White

Code
R-9435

Sorgente
Source
1X E27

IK07 IP20 S

Lilla S

Color
Cromo
Chrome

Diffusor
Opale
Opal

Code
R-9433

Sorgente
Source
4X E27

IK07 IP20 S

630
1500
20
Ø 480

1500
28
Ø 500

Calla S

Color
Nero
Black

Diffusor
Nero
Black

Code
R-9336

Sorgente
Source
4X E27

IK07 IP20 S

Gerbera S - Lavanda S
Hemisphere S

not included

1500
Ø 540

Gerbera S

Color
Nero
Black

Diffusor
Opale
Opal

Code
R-9280-6BK

Sorgente
Source
6X E27

IK07 IP20 S

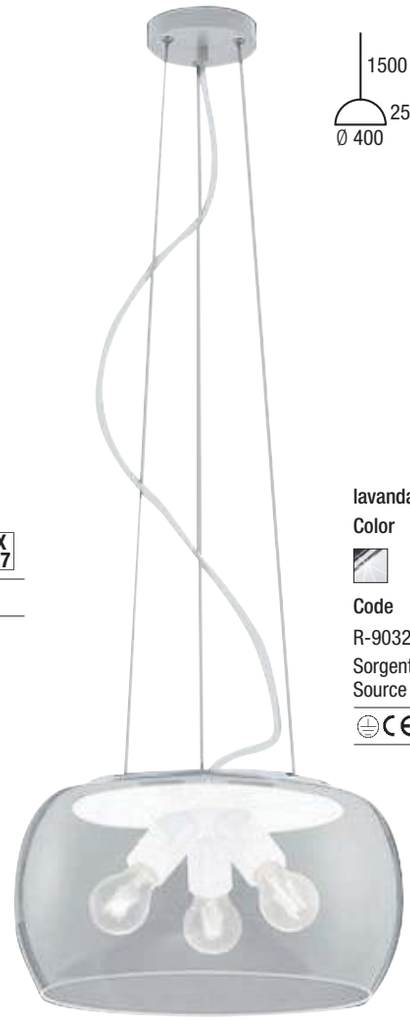

1500
250
Ø 400

lavanda S

Color
Cromo
Chrome

Diffusor
Trasparente
Transparent

Code
R-9032PWH

Sorgente
Source
3X E27

IK07 IP20 S

1500
245
Ø 500

Hemisphere S

Color
Opale
Opal

Diffusor
Opale
Opal

Code
R-SD9652-W

Sorgente
Source
1X E27

IK07 IP20 S

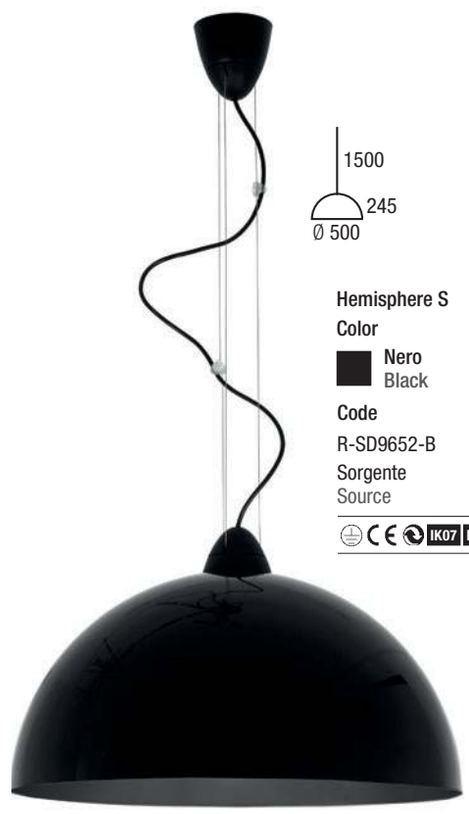

1500
245
Ø 500

Hemisphere S

Color
Nero
Black

Diffusor
Nero
Black

Code
R-SD9652-B

Sorgente
Source
1X E27

IK07 IP20 S

Girasole

Colore disponibile di serie
Color available as standard

Nero
Black

Colore a richiesta
Color on request

Bianco
White

Girasole plafone

not included

Una curva caratterizza questa serie di lampade in coordinato a plafone, parete, piantna e tavolo, prodotte in metallo dallo stile industral chic disponibili nella finitura nero.
Sorgenti luminose non comprese.

A curve characterizes this series of coordinated ceiling, wall, floor and table lamps, produced in metal with an industrial chic style available in a black finish.
Light sources not included.

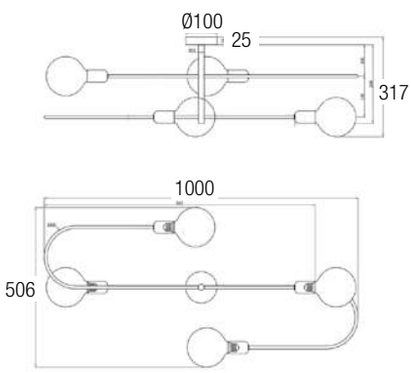

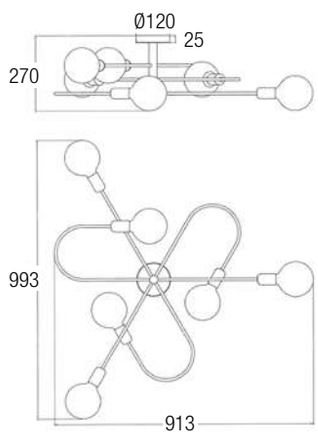

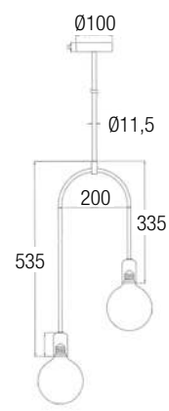

Girasole Plafone 4

Color

Nero
Black

Code

R-SD9651-C4

Sorgente
Source 4X E27

IK07 IP20 S

220-240V 50/60Hz

Girasole Plafone 6

Color

Nero
Black

Code

R-SD9651-C6

Sorgente
Source 6X E27

IK07 IP20 S

220-240V 50/60Hz

Girasole Plafone 2

Color

Nero
Black

Code

R-SD9651-S2

Sorgente
Source 2X E27

IK07 IP20 S

220-240V 50/60Hz

Girasole piantana, tavolo, applique

not included

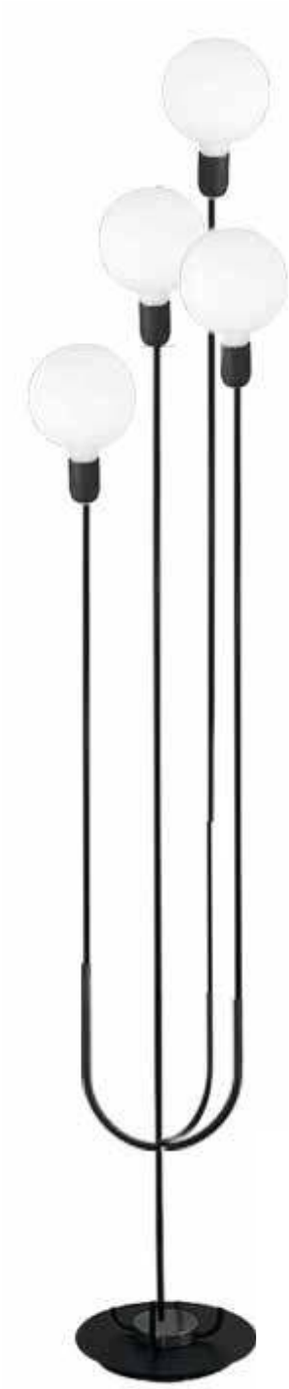

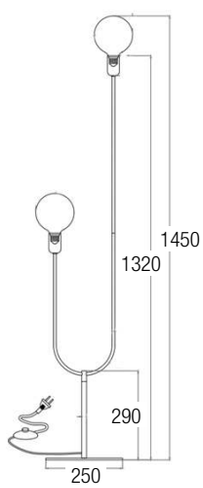

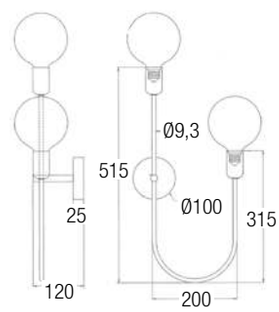

Girasole Piantana 4

Color

Nero
Black

Code

R-SD9651-F4

Sorgente
Source 4X E27

IK07 IP20 S

220-240V 50/60Hz

Girasole Tavolo 2

Color

Nero
Black

Code

R-SD9651-T2

Sorgente
Source 2X E27

IK07 IP20 S

220-240V 50/60Hz

Girasole Applique 2

Color

Nero
Black

Code

R-SD9651-W2

Sorgente
Source 2X E27

IK07 IP20 S

220-240V 50/60Hz

Anthurium LED
Lisianthus W

Applique da parete, con braccio snodato e direzionale.
Lampade da interni, ideali come testaletto e per creare effetti luminosi decorativi.
Corpo in acciaio cromato, sorgente luminosa LED compresa, sorgente per portalampada E27 non compresa.

Wall applique, with articulated and directional arm.
Indoor lamps, ideal as a bed headboard and to create decorative lighting effects.
Body in chromed steel, LED light source included, source for E27 lamp holder not included.

LED inside

LED inside

Applique da parete da interni, ideali per le zone umide.
Corpo in acciaio cromato.
Sorgente per portalampada E27 non compresa.

Interior wall wall light, ideal for wetlands.
Chromed steel body.
Source for E27 lamp holder not included.

not included

Anthurium WB LED

Color	Diffusor
Cromo Chrome	Nero Black

Code
R-SD9463WABK

Sorgente Source: 3W LED

Sorgente Source: 1X E27

CE IK07 IP20 CELL+S

Anthurium WW LED

Color	Diffusor
Cromo Chrome	Bianco White

Code
R-SD9463WAWH

Sorgente Source: 3W LED

Sorgente Source: 1X E27

CE IK07 IP20 CELL+S

Lisianthus W

Color	Diffusor
Cromo Chrome	Bianco White

Code
R-9434W

Sorgente Source: 1X E27

CE IK07 IP20 S

Giacinto - Ego - Baby

not included

Giacinto

Color	Code
Bianco White	4010/50/N
Nero Black	4010/50/NN
Grigio Grey	4010/50/NG

Per i colori Nero e Grigio tempo di consegna 30gg.
For Black and Gray colors delivery time 30 days.

Sorgente / Source: Non inclusa / *Not included* — 2X R7S

IK07 IP20 S

220-240V 50/60Hz

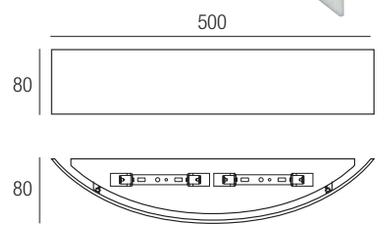

Lampade da soffitto e da parete, semplici e moderne, dal design piacevole. Emettono una luce diffusa e sono adatte ad ambienti domestici e per illuminare corridoi e sale di attesa.
Sorgenti luminose non comprese.

Ceiling and wall lamps, simple and modern, with a pleasant design. They emit a diffused light and are suitable for domestic environments and for illuminating corridors and waiting rooms.
Light sources not included.

Ego 15

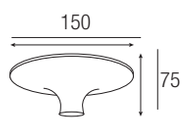

Ego 25

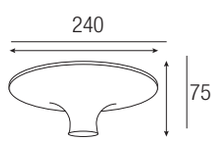

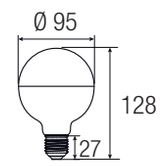

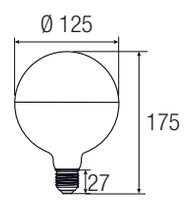

Ego 15

Color

Bianco White

Code			Euro cad.
32200		Ego 15	15,00

Sorgente / Source — E27

IK07 IP20 S

220-240V 50/60Hz

Ego 25

Color

Bianco White — Grigio Grey

Code			Euro cad.
32210		Ego 25	25,00
32211		Ego 25	25,00

Sorgente / Source — E27

IK07 IP20 S

220-240V 50/60Hz

Baby

Color	Cod.
Cromo Chrome	150004
Oro Gold	150005
Rame Copper	150006

Sorgente / Source — E27

IK07 IP20 S

220-240V 50/60Hz

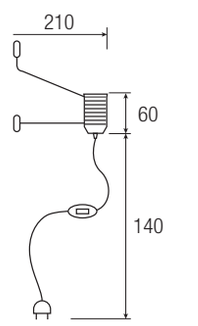

Jodie S - Glass

not included

Sospensioni in vetro per luce diffusa adatto per applicazioni da interno con diffusore in vetro incamiciato bianco opale, rosone e aggancio lampada cromo, cavo trasparente, per installazioni singole o multiple tramite l'utilizzo dei rosoni multi lampada da ordinare separatamente.
Sorgenti luminose non comprese.

Glass suspensions for diffused light for indoor applications with opal white cased glass diffuser, chrome ceiling rose and lamp coupling, transparent cable, for single or multiple installations using multi-lamp ceiling rose to be ordered separately.
Light sources not included.

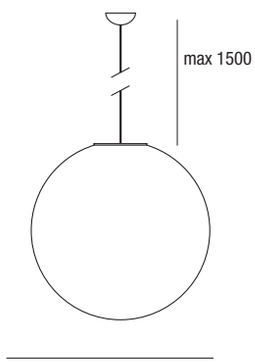

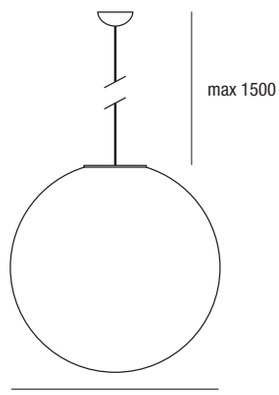

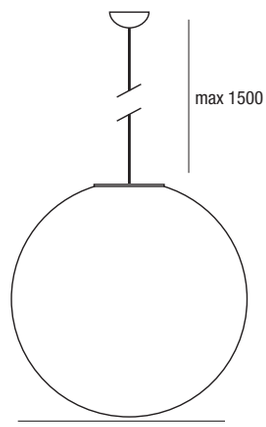

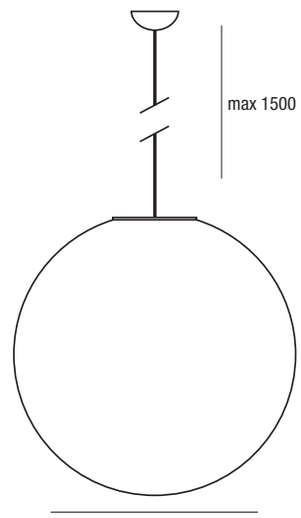

Jodie S25

Color **diffusor**

Cromo Chrome — Vetro bianco opale Opal white glass

Code

R-GY3125CW

Sorgente Source E27

IK07 IP20

220-240V 50/60Hz

Jodie S30

Color **diffusor**

Cromo Chrome — Vetro bianco opale Opal white glass

Code

R-GY3130CW

Sorgente Source E27

IK07 IP20

220-240V 50/60Hz

Jodie S35

Color **diffusor**

Cromo Chrome — Vetro bianco opale Opal white glass

Code

R-GY3135CW

Sorgente Source E27

IK07 IP20

220-240V 50/60Hz

Jodie S40

Color **diffusor**

Cromo Chrome — Vetro bianco opale Opal white glass

Code

R-GY3140CW

Sorgente Source E27

IK07 IP20

220-240V 50/60Hz

KIT multi lampada per Jodie S

Scelta diffusori | ***Diffuser choise***

Dispositivo meccanico per la sospensione multipla, consente di sospendere tre o cinque apparecchi di illuminazione della serie Jodie S.
E' composto da un'attacco meccanico a plafone dotato di serracavi, doppi morsetti di connessione alla rete di alimentazione elettrica per accensioni separate ed una copertura in metallo verniciato.
Non può essere utilizzato per la serie: JERI S - Murano

Mechanical device for multiple suspension, allows you to suspend three or five lighting fixtures from the Jodie S series.
It consists of a mechanical ceiling attachment equipped with cable clamps, double terminals for connection to the mains power supply for separate switching on and a painted metal cover.
Cannot be used for series: JERI S - Murano

Serie Jodie S

Jodie S25 - Ø250mm
Codice *Code*
R-GY3125CW
Peso *Weight*
1 Kg

Jodie S30 - Ø300mm
Codice *Code*
R-GY3130CW
Peso *Weight*
2 Kg

Jodie S35 - - Ø350mm
Codice *Code*
R-GY3135CW
Peso *Weight*
2,5 Kg

Jodie S40 - - Ø400mm
Codice *Code*
R-GY3140CW
Peso *Weight*
3 Kg

Tasselli e viti non compresi. Per l'installazione a soffitto utilizzare tasselli e viti adeguati al peso totale della lampada e alla superficie su cui andrà ancorata.

Plug and screws are not included. *Ceiling installation use plug and screws adapted to the total weight of the lamp and the surface on which will anchored.*

Esempi di installazione per Jodie S Ø250, Ø300 e Ø350

Example of installation for Jodie S Ø250, Ø300 and Ø350

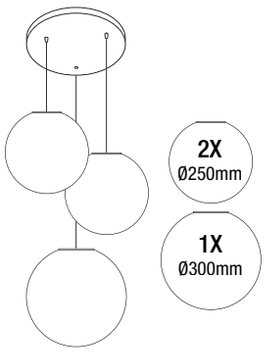

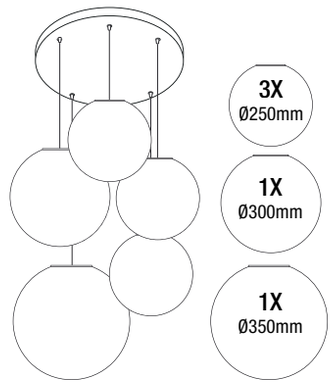

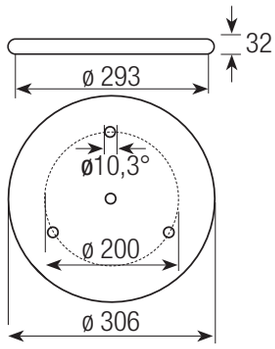

ROSONE TONDO Ø 305 - 4 FORI
ROUND CEILING ROSE Ø 305 - 4 HOLES

Color	Code
Bianco White	ROS/TON/4/B
Cromo Chrome	ROS/TON/4/C

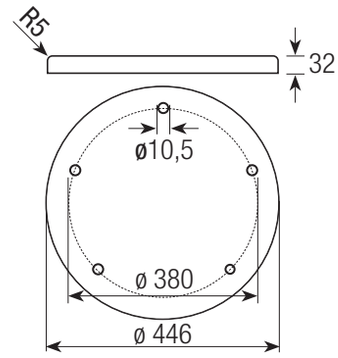

ROSONE TONDO Ø 445 - 5 FORI
ROUND ROSE Ø 445 - 5 HOLES

Color	Code
Bianco White	ROS/TON/5/B
Cromo Chrome	ROS/TON/5/C

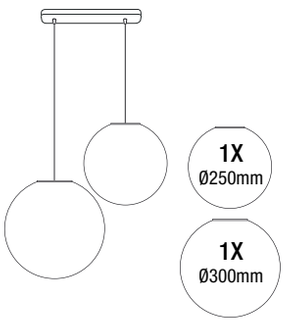

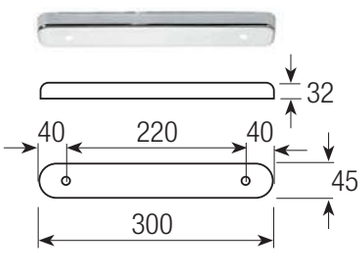

ROSONE RETTANGOLARE 2 FORI
2-HOLE RECTANGULAR CEILING ROSE

Color	Code
Bianco White	ROS/RET/2/B
Cromo Chrome	ROS/RET/2/C

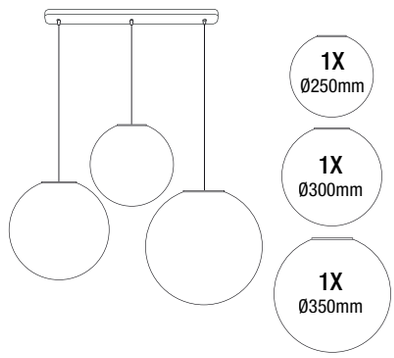

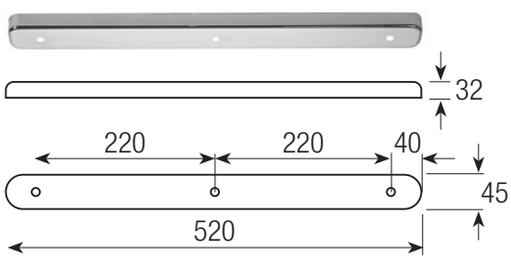

ROSONE RETTANGOLARE 3 FORI
3-HOLE RECTANGULAR CEILING ROSE

Color	Code
Bianco White	ROS/RET/3/B
Cromo Chrome	ROS/RET/3/C

Vetro palla S

not included

Sospensioni in vetro per una luce diffusa per applicazioni da interno con diffusore in vetro trasparente, Ambra, cromo scuro, azzurrato e fumè rigato e rosone in tinta e cavo intrecciato.
Sorgenti luminose non comprese.

Glass suspensions for diffused light for indoor applications with diffuser in transparent, amber, dark chrome, blued and striped smoked glass and matching rosette and braided cable.
Light sources not included.

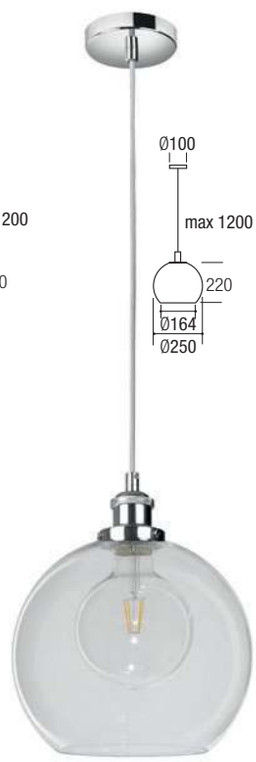

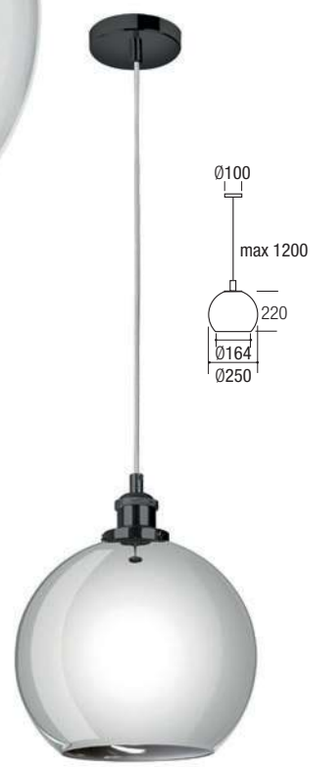

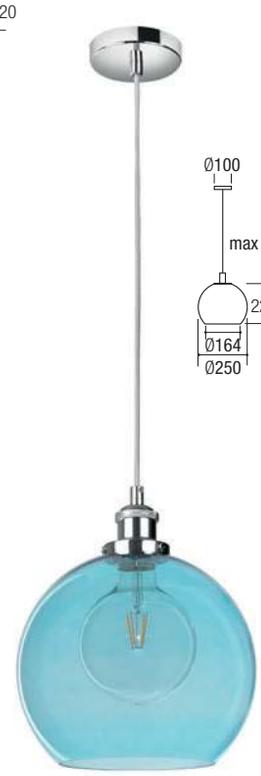

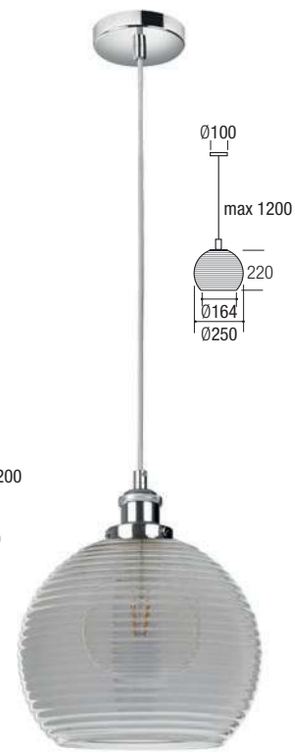

Vetro palla Ambra

Color: Rame / Copper
Diffusor: Ambra / Amber

Code: R-GY3104AM

Sorgente / Source: 1X E27

IK07 IP20 S

Vetro palla Trasparente

Color: Cromo / Chrome
Diffusor: Trasparente / Transparent

Code: R-GY3104PTL

Sorgente / Source: 1X E27

IK07 IP20 S

Vetro palla Dark Crome

Color: Nero / Black
Diffusor: Cromo scuro / Dark Chrome

Code: R-GY3104SM

Sorgente / Source: 1X E27

IK07 IP20 S

Vetro palla Sky blu

Color: Cromo / Chrome
Diffusor: Azzurro / Sky blu

Code: R-GY3104LB

Sorgente / Source: 1X E27

IK07 IP20 S

Vetro palla Fumè rigato

Color: Cromo / Chrome
Diffusor: F Fumè / Smoked

Code: R-GY3152SM

Sorgente / Source: 1X E27

IK07 IP20 S

Vittoria, Fatua

OGGETTO REALIZZATO CON VETRO PRODOTTO A MURANO

MADE IN ITALY

not included

LED inside

Vittoria

Color	diffusor
Bianco White	Vetro opale Opal glass

Code	Ø L
51304550	320
51304750	450

Sorgente / Source: 1X E14 1X E27

Vittoria 2 Ø 320 - 1x E14+1E27
Vittoria 1 Ø 450 - 5x E27

Potenza Total power	E14 - max 40W E27 - max 60W

IK07 IP20 S

220-240V 50/60Hz

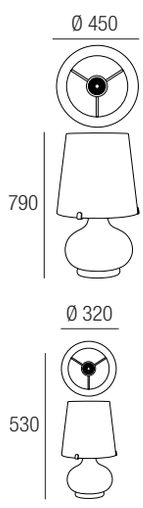

Fatua RGB 1000 COLORS

Color	diffusor
Vetro trasparente Transparent glass	Vetro opale Opal glass

Code	
820002	
Sorgente Source	LED
Potenza Total power	21W
Temperatura di colore Color temperature	RGB
Flusso luminoso Lighting output	240Lm

IK07 IP20 CELL

220-240V 50/60Hz

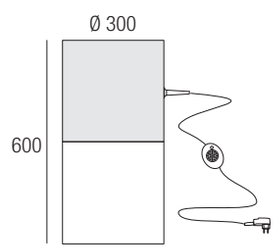

Jeri S

OGGETTO REALIZZATO CON VETRO PRODOTTO A MURANO

MADE IN ITALY

not included

Apparecchi di illuminazione ad applique per una luce diffusa per applicazioni da interno con diffusore in vetro incamiciato bianco opale prodotto mediante lo storico processo produttivo veneziano di soffiatura a bocca e molatura manuale. La manutenzione ordinaria dell'apparecchio è garantita da un dispositivo meccanico di sgancio del diffusore stesso dalla montatura elettrica.
Sorgenti luminose non comprese.

Wall lighting appliances for a diffused light for interior applications with diffuser made of opal white encased glass produced using the historical Venetian process of glass blowing and manual grind-ing.
Routine maintenance of the appliance is guar-anteed by a mechanical release device of the diffus-er from the electric fitting.
Light sources not included.

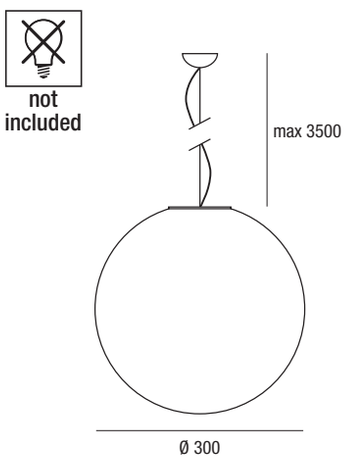

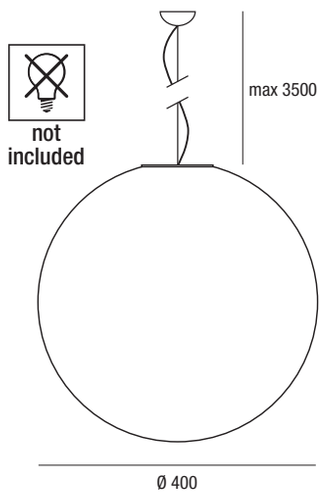

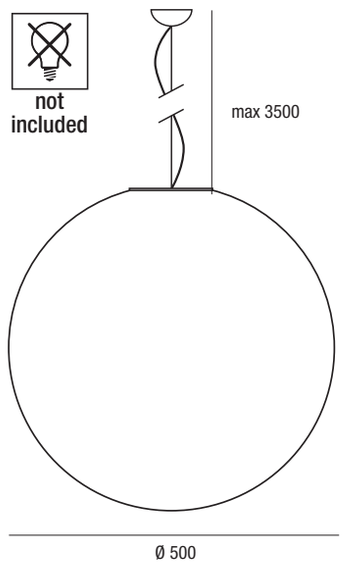

Jery S2

Color **diffusor**

Bianco / White — Vetro bianco opale / Opal white glass

Code

646/S2

Sorgente / Source — E27

IK07 IP20

220-240V 50/60Hz

Jery S1

Color **diffusor**

Bianco / White — Vetro bianco opale / Opal white glass

Code

646/S1

Sorgente / Source — E27

IK07 IP20

220-240V 50/60Hz

Jery S3

Color **diffusor**

Bianco / White — Vetro bianco opale / Opal white glass

Code

646/S3

Sorgente / Source — E27

IK07 IP20

220-240V 50/60Hz

Aki, Cupo

OGGETTO REALIZZATO CON VETRO PRODOTTO A MURANO

MADE IN ITALY

not included

Applique per una luce diffusa per applicazioni da interno con vetro soffiato triplex lucido e satinato con parti metalliche laccate bianche, prodotto mediante lo storico processo produttivo veneziano di soffiatura a bocca e molatura manuale, il diffusore è lavorato artigianalmente mediante un sofisticato processo di ricottura e formatura ad alta temperatura.
Sorgenti luminose non comprese.

Wall lamp for diffused light for indoor applications with glossy and satin triplex blown glass with white lacquered metal parts, produced through the historic Venetian production process of mouth blowing and manual grinding, the diffuser is handcrafted through a sophisticated annealing and forming process at high temperature.
Light sources not included.

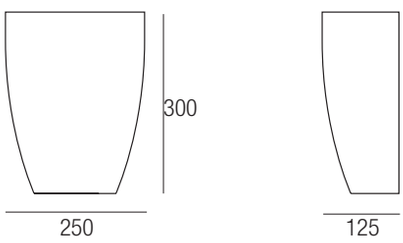

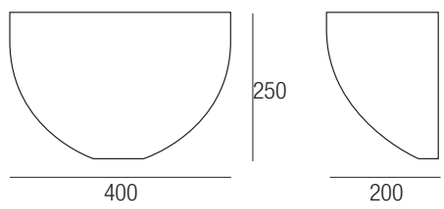

Aki

Color **diffusor**

Bianco / White — Vetro bianco opale / Opal white glass

Code

APAKI300BCS

Sorgente / Source: E27

IK07 IP20 S

220-240V 50/60Hz

Cupo

Color **diffusor**

Bianco / White — Vetro bianco opale / Opal white glass

Code

APCUPO400BCS

Sorgente / Source: 2X E27

IK07 IP20 S

220-240V 50/60Hz

Font, Milu

OGGETTO REALIZZATO CON VETRO PRODOTTO A MURANO

MADE IN ITALY

not included

Applique per una luce diffusa per applicazioni da interno con vetro soffiato triplex lucido e satinato con parti metalliche laccate bianche, prodotto mediante lo storico processo produttivo veneziano di soffiatura a bocca e molatura manuale, il diffusore è lavorato artigianalmente mediante un sofisticato processo di ricottura e formatura ad alta temperatura.
Sorgenti luminose non comprese.

Wall lamp for diffused light for indoor applications with glossy and satin triplex blown glass with white lacquered metal parts, produced through the historic Venetian production process of mouth blowing and manual grinding, the diffuser is handcrafted through a sophisticated annealing and forming process at high temperature.
Light sources not included.

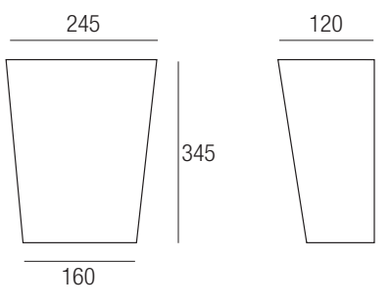

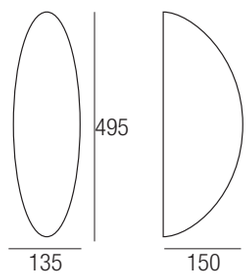

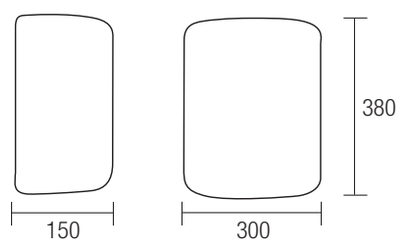

Font

Color **diffusor**

☐ Bianco / White ☐ Vetro bianco opale / Opal white glass

Code

APFONT340BCS

Sorgente / Source 2X E27

IK07 IP20 S

220-240V 50/60Hz

Milu

Color **diffusor**

☐ Bianco / White ☐ Vetro bianco opale / Opal white glass

Code

APMILU500BCS

Sorgente / Source 2X E27

IK07 IP20 S

220-240V 50/60Hz

ARIETE Quadro

Color **diffusor**

☐ Bianco / White ☐ Vetro bianco opale / Opal white glass

Code

APLND300BCS

Sorgente / Source 2X E27

IK07 IP20 S

220-240V 50/60Hz

Ariete tondo

Serie di Lampade a plafone o parete, caratterizzate da una forma morbida e piacevole e con un'ottima diffusione della luce grazie al diffusore in vetro soffiato bianco, con attacco E27 singolo per ARIETE 250 e ARIETE MEZZA SFERA o con attacco E27 doppio per le altre versioni è possibile equipaggiarle di sorgente luminosa a LED (non compresa).

Series of ceiling or wall lamps, featuring a soft and pleasant shape and excellent light diffusion thanks to the white blown glass shade, with single E27 socket for ARIETE 250 and ARIETE MEZZA SFERA or with double E27 holder for the other versions, they may be fitted with LED light source (not included).

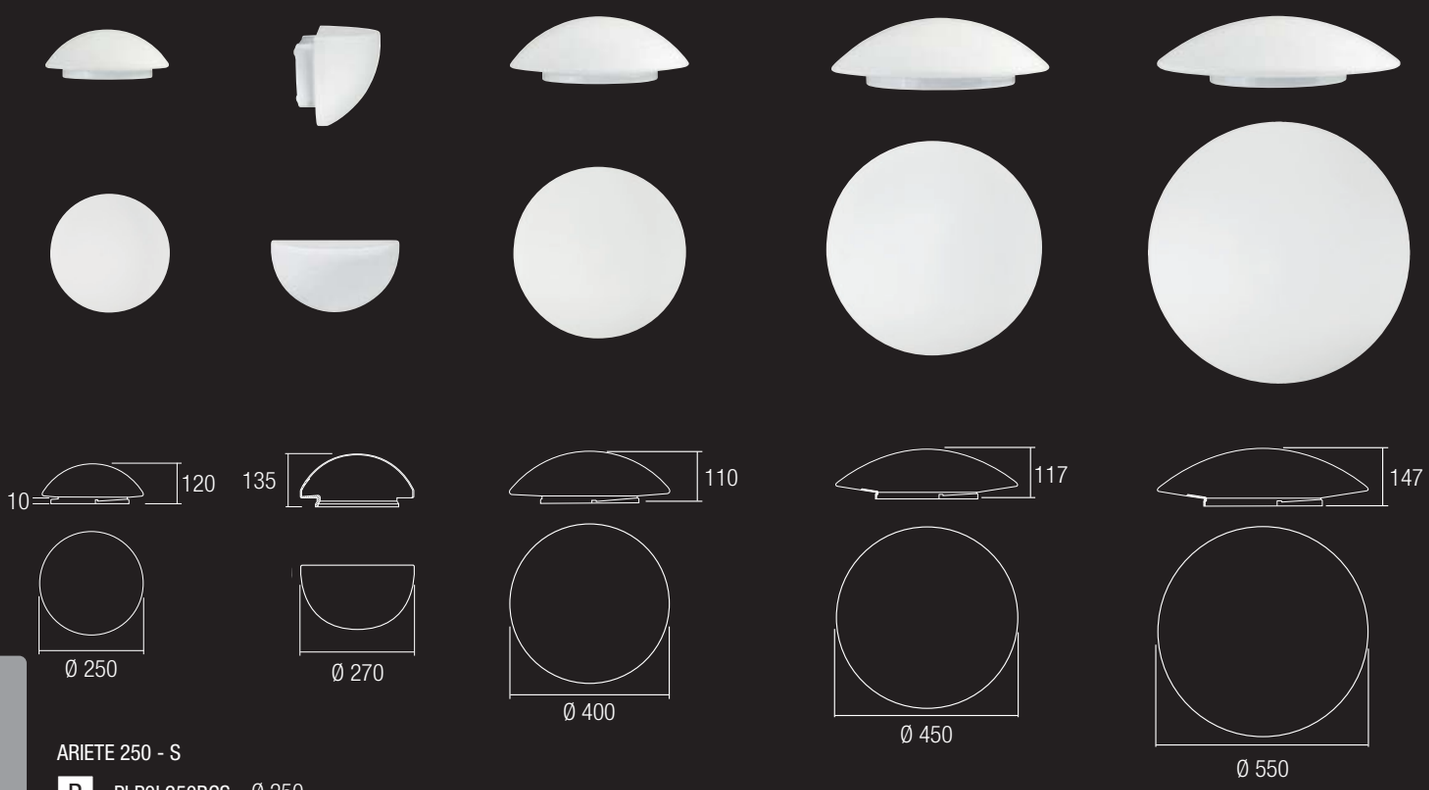

ARIETE 250 - S

B PLPOL250BCS Ø 250

O Diffusore vetro opale
Diffusor opal glass

ARIETE MEZZA SFERA -S

B D66350 Ø 270

O Diffusore vetro opale
Diffusor opal glass

Sorgente
Source E27

IK07 IP20

220-240V 50/60Hz

ARIETE 355 - S

B PLLOW400BCS

O Diffusore vetro opale
Diffusor opal glass

Sorgente
Source 2X E27

IK07 IP20

220-240V 50/60Hz

ARIETE 450 - S

B D63614

O Diffusore vetro opale
Diffusor opal glass

Sorgente
Source 2X E27

IK07 IP20

220-240V 50/60Hz

ARIETE 550 - S

B PLLOW550BCS

O Diffusore vetro opale
Diffusor opal glass

Sorgente
Source 3X E27

IK07 IP20

220-240V 50/60Hz

Sovraspecchio LED IP54

LED inside

Applique in alluminio verniciato bianco o argento con schermo in policarbonato opale, IP54 con illuminazione a LED integrata 3CCT con possibilità di scelta tra tre diverse temperature di colore, bianco caldo, bianco neutro o bianco freddo, idonea per applicazioni in zone umide, utilizzo ideale come lampada sopraspecchio in bagno oppure per illuminare quadri.

Aluminium wall lamp painted white or silver plated with opal polycarbonate screen, IP54 with integrated LED illumination 3CCT with possibility of choice of three different color temperatures, warm white, neutral white or cool white, suitable for applications in humid areas, ideal for use as a light above the bathroom mirror or to light up pictures.

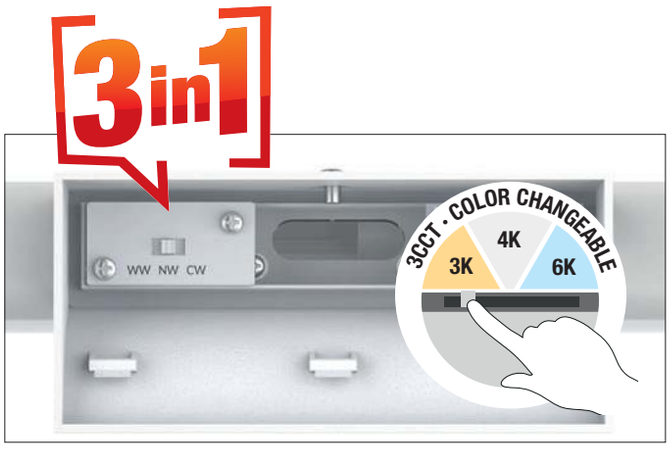

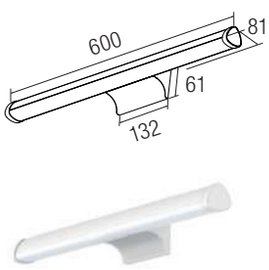

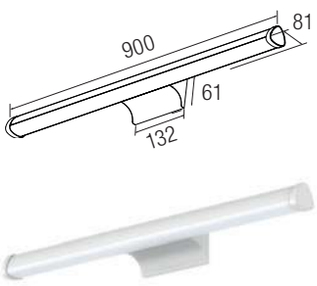

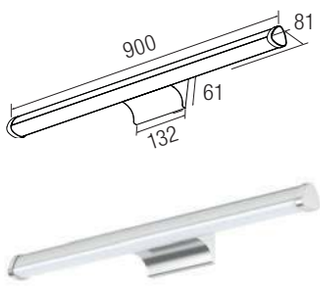

Sovraspecchio 10W IP 54

Color	Diffusor
Bianco White	PC Bianco White PC

Code	R-600B10W	
Sorgente Source	LED	
Potenza Total power		10W
Temperatura di colore Color temperature		3CCT
Flusso luminoso Lighting output	K	Lm
	3000	1148
	4000	1180
	6000	1143
Angolo fascio luminoso Beam angle		110°
IK07 IP54 CELL		
220-240V 50/60Hz		

Sovraspecchio 15W IP 54

Color	Diffusor
Bianco White	PC Bianco White PC

Code	R-900B-15W	
Sorgente Source	LED	
Potenza Total power		15W
Temperatura di colore Color temperature		3CCT
Flusso luminoso Lighting output	K	Lm
	3000	1800
	4000	1842
	6000	1790
Angolo fascio luminoso Beam angle		110°
IK07 IP54 CELL		
220-240V 50/60Hz		

Sovraspecchio 15W IP 54

Color	Diffusor
S Argento Silver	PC Bianco White PC

Code	R-900S-15W	
Sorgente Source	LED	
Potenza Total power		15W
Temperatura di colore Color temperature		3CCT
Flusso luminoso Lighting output	K	Lm
	3000	1800
	4000	1842
	6000	1790
Angolo fascio luminoso Beam angle		110°
IK07 IP54 CELL		
220-240V 50/60Hz		

Specchio LED

LED inside

Serie di specchi con lampada a LED incorporata in IP44, retroilluminati con banda sabbiata, accensione e spegnimento tramite pulsante sensoriale a sfioro posto sulla parte frontale dello specchio.
Idonea per applicazioni in zone umide.
Corredato di supporti per il fissaggio, alimentatore posizionato all'interno della struttura e sorgente LED.

Series of mirrors with built-in IP44 LED lamp, backlit with sandblasted band, switching on and off by means of a sensory touch button on the front mirror doors. Suitable for applications in wet areas.
Equipped with supports for fixing, power supply positioned inside the structure and LED source.

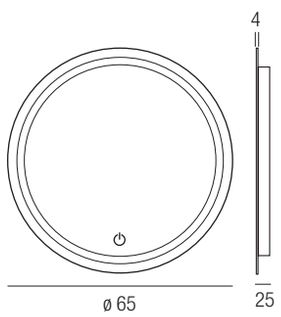

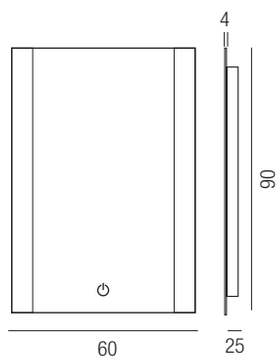

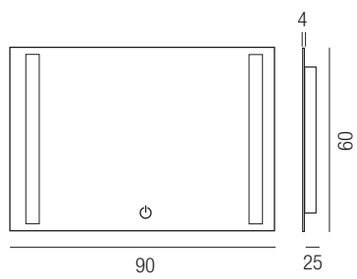

IP 44

Specchio LED ø 65

Color **Diffusor**

Specchio / Mirror — Vetro satinato / satin Glass

Cod.	
M600	3000K
Sorgente / Source	LED
Potenza / Total power	15W
Temperatura di colore / Color temperature	3000K
Flusso luminoso / Lighting output	800Lm

IK07 IP44 CELL

220-240V 50/60Hz

IP 44

Specchio LED Verticale

Color **Diffusor**

Specchio / Mirror — Vetro satinato / satin Glass

Cod.	
M401	3000K
Sorgente / Source	LED
Potenza / Total power	15W
Temperatura di colore / Color temperature	3000K
Flusso luminoso / Lighting output	800Lm

IK07 IP44 CELL

220-240V 50/60Hz

IP 44

Specchio LED Orizzontale

Color **Diffusor**

Specchio / Mirror — Vetro satinato / satin Glass

Cod.	
M406	3000K
Sorgente / Source	LED
Potenza / Total power	15W
Temperatura di colore / Color temperature	3000K
Flusso luminoso / Lighting output	800Lm

IK07 IP44 CELL

220-240V 50/60Hz

Buddleja T, Gerbera F
Nandina F, Lavanda T

not included

400
Ø 190

Buddleja T

Color	Diffusor	Code
Cromo Chrome	Bianco White	R-SD9456TCH
Rame Copper	Bianco White	R-SD9456TCOPP

Sorgente Source: 1X E27

IK07 IP20 S

Ø 250
1500

Gerbera F

Color	Diffusor
Nero Black	Opale Opal

Code
R-9264FBK

Sorgente Source: 4X E27

Potenza Total power: max60W

IK07 IP20 S

Ø 300
450

lavanda T

Color	Diffusor	Code
Bianco White	Bianco White	R-9305TWH
Nero Black	Nero Black	R-9305TBK

Sorgente Source: 2X E27

IK07 IP20 S

Ø 380
1600

Nandina F

Color	Diffusor
Nero Black	Nero Black

Code
R-9474F

Sorgente Source: 3X E14

IK07 IP20 S

IK07 IP20 S

Smart LED

LED inside

Smart Led, corpo in alluminio, ABS.
- Porta USB per ricaricare i telefoni cellulari
- Interruttore tattile con funzione dimmer
- Possibilità di scegliere la temperatura colore nel range da 3000K a 6000K

Smart Led, body in aluminium, ABS.
- USB port to charge mobile phones
- Touch switch with dimming function
- Possibility to choose the colour temperature in the range from 3000K to 6000K

Smart LED

Color	Code
Nero Black	8358

Sorgente Source	LED
Potenza Total power	8W
Temperatura di colore Color temperature	3000K/6000K
Flusso luminoso Lighting output	400Lm

IK07 IP20 CELL

220-240V 50/60Hz DRIVER INCLUDED

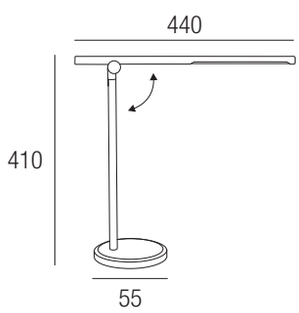

Serie LED Battery

Senza fili, la porti...
..ovunque vuoi tu!

Accessorio a richiesta:
adattatore USB a 10 porte
Accessory on request:
10 port USB adapter

Imput: AC 100-240V
Output: 50/60Hz DC 5V 8A (max.)
Cable lenght: 120cm
Cod. USB10P

Portatile non necessita di prese di corrente grazie alla batteria ricaricabile può essere messa ovunque tu decida, con luce soft per momenti rilassanti, ottime per ambienti all'aperto, terrazzi o giardini, grazie all'alto grado IP.

Portable and rechargeable, it can be placed wherever you decide, with soft light for relaxing moments, excellent for outdoor environments, terraces or gardens thanks to the high IP rating.

- **Portatile e ricaricabile**
- **1 metro di cavo USB**
- **Dimmerabile**
- **7 ore di luce senza fili**
- **Ideale per indoor e outdoor**
- **Luce calda e soft**

- ***Portable and rechargeable***
- ***1 meter of USB cable***
- ***Dimmable***
- ***7 hours of wireless light***
- ***Ideal for indoor and outdoor***
- ***Warm and soft light***

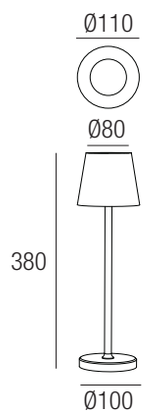

LED Po IP54

Color	Code
Bianco / White	PO-W-3W
Nero / Black	PO-BK-3W
Grigio / Grey	PO-GR-3W

Sorgente / Source	LED
Potenza / Total power	3W
Temperatura di colore / Color temperature	3000K
Flusso luminoso / Lighting output	136Lm

IK07 IP54 CELL
Batteria ioni di litio - Lithium-ion battery

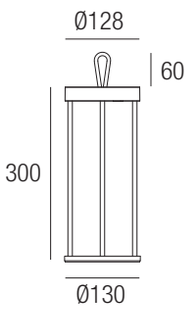

Gancio con cavo 60cm
Hook with cable 60cm

Staffa a parete
Wall bracket

LED Tevere lanterna

Color	Code
Bianco / White	TEVERE-W-3W

Sorgente / Source	LED
Potenza / Total power	3W
Temperatura di colore / Color temperature	3000K
Flusso luminoso / Lighting output	143Lm

IK07 IP54 CELL

Batteria ioni di litio - Lithium-ion battery

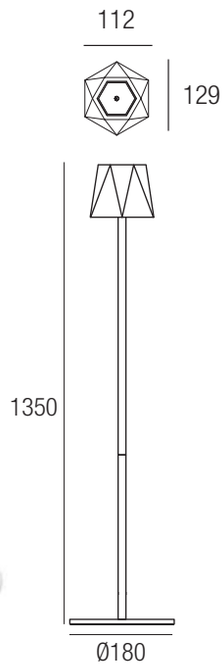

LED Reno Piantana

Color	Code
Bianco / White	RENO-P-W-3W

Sorgente / Source	LED
Potenza / Total power	3W
Temperatura di colore / Color temperature	3000K
Flusso luminoso / Lighting output	136Lm

IK07 IP54 CELL

Batteria ioni di litio - Lithium-ion battery

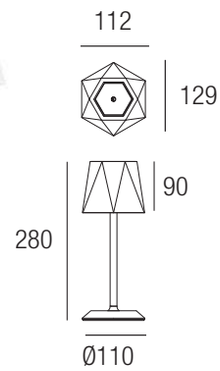

LED Reno tavolo

Color	Code
Bianco / White	RENO-W-3W

Sorgente / Source	LED
Potenza / Total power	3W
Temperatura di colore / Color temperature	3000K
Flusso luminoso / Lighting output	136Lm

IK07 IP54 CELL

Batteria ioni di litio - Lithium-ion battery

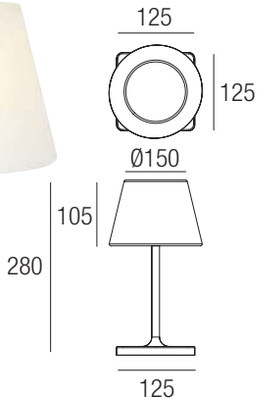

LED Piave

Color	Code
Bianco / White	PIAVE-W-3W

Sorgente / Source	LED
Potenza / Total power	2W
Temperatura di colore / Color temperature	3000K
Flusso luminoso / Lighting output	170Lm

IK07 IP54 CELL

A batteria - Battery

Ventilatori - Fans

not included

Ventilatori a soffitto a quattro pale in legno verniciato. viene fornito di telecomando e invertitore di marcia estate-inverno, lampadina esclusa.

Four blade ceiling fans in painted wood. It is supplied with remote control and summer-winter motion inverter, lightbulb not included.

Wenghè 4 pale
Wenghè 4 blades

Grigio 4 pale
Grey 4 blades

A corredo, telecomando programmabile 1-2-4-8h.

Including programmable remote control 1-2-4-8h.

WENGHÈ 4 PALE	
4561	
Diffusore vetro opale Diffusor opal glass	
Sorgente Source	
N° portalampada N° lampholder	2
Attacco Lampholder	E27
Potenza motore Total power engine	60W
Altezza Height	410 mm
Diametro Diameter	1220 mm
IK07 IP20	
220-240V 50/60Hz	

GRIGIO 4 PALE	
4562	
Diffusore vetro opale Diffusor opal glass	
Sorgente Source	
N° portalampada N° lampholder	2
Attacco Lampholder	E27
Potenza motore Total power engine	60W
Altezza Height	410 mm
Diametro Diameter	1220 mm
IK07 IP20	
220-240V 50/60Hz	

LAMPADE LED - LED LAMPS

CONFORMI A:
- **Direttiva 2009/125/CE (Direttiva Ecodesign)**
- **Regolamento (UE) 2021/341**

che garantiscono la corretta efficienza energetica e la durata

COMPLY WITH:
- ***Directive 2009/125 / EC (Ecodesign Directive)***
- ***Regulation (EU) 2021/341***

which guarantee the correct energy efficiency and durability

REGOLAZIONE LAMPADE - *LAMP DIMMING*

Per una regolazione più sicura di lampade LED dimmerabili si consiglia l'uso dei dimmer Relco specifici per lampade LED
For a better regulation of the LED bulbs we recommend the use of the dimmer Relco for LED bulbs

LT 2 UN
Pag. 134

Regolatori da incasso per lampade LED dimmerabili
Built in dimmer for dimmable LED bulbs
Pag. 132

Promo espositore - *Expositor promotion*

LED

Codice espositore
Expositor code
R00012.01

Codice crowner luminoso
Light crowner code
R00005.01

Dimensioni - *Dimensions*
40x46x190cm

Contiene **max 200** lampade
*Contains **max 200** lamps*

Sfera - *Ball lamp*

E14 - E27

- 1 -

- 2 -

Vetro - *Glass*

- 3 -

Plastica - *Plastic*

Astuccio con asola
Pack with slot

Fig.	W	V			K	lm	Ra ≥	DIM	ON OFF ≥		H mm	Ø mm	PCS	CBM m³		EAN 8009935	Code
- 1 -	5≈(40)	220-240	E14	360°	3000	500	80	SI	15.000	25.000	75	45	10	0,0035	ASA	101624	555242
- 1 -	5≈(40)	220-240	E27	360°	3000	500	80	SI	15.000	25.000	75	45	10	0,0035	ASA	101693	555244
- 1 -	5≈(40)	220-240	E14	360°	6500	500	80	SI	15.000	25.000	75	45	10	0,0035	ASA	101761	555243
- 1 -	5≈(40)	220-240	E27	360°	6500	500	80	SI	15.000	25.000	75	45	10	0,0035	ASA	101839	555245
- 2 -	5≈(40)	220-240	E14	360°	3000	500	80	NO	15.000	25.000	75	45	10	0,0035	ASA	007414	555277.0101
- 2 -	4≈(40)	220-240	E14	360°	4000	470	80	NO	15.000	25.000	82	45	10	0,0017	ASA	0074201	555277.4K
- 2 -	5≈(40)	220-240	E27	360°	3000	500	80	NO	15.000	25.000	75	45	10	0,0035	ASA	101174	555281.0101
- 3 -	4≈(60)	220-240	E27	360°	6500	600	80	NO	15.000	25.000	75	45	10	0,0035	ASA	021434	555245.0101

Oliva - *Candle*

E14

- 1 -

- 2 -

Vetro / *Glass*

Astuccio con asola
Pack with slot

Fig.	W	V			K	lm	Ra ≥	DIM	ON OFF ≥		H mm	Ø mm	PCS	CBM m³		EAN 8009935	Code
- 1 -	4≈(40)	220-240	E14	360°	3000	470	80	SI	15.000	25.000	98	35	10	0,0012	ASA	101907	555280
- 1 -	4≈(40)	220-240	E14	360°	4000	470	80	SI	15.000	25.000	98	35	10	0,0012	ASA	010124	555280.4K
- 2 -	5≈(40)	220-240	E14	360°	3000	500	80	NO	15.000	25.000	98	35	10	0,0056	ASA	007483	555278.0101

Colpo di Vento - *Bent-tip Candle / Tortiglione - Twisted Lamp*

E14

- 1 -

- 1 -

Vetro - *Glass*

- 3 -

Plastica - *Pastic*

- 4 -

- 5 -

Vetro - *Glass*

Astuccio con asola
Pack with slot

Colpo di Vento - *Bent-tip Candle*

Fig.	W	V			K	lm	Ra ≥	DIM	ON OFF ≥		H mm	Ø mm	PCS	CBM m³		EAN 8009935	Code
- 1 -	6≈(40)	220-240	E14	360°	3000	600	80	SI	15.000	25.000	131	37	10	0,0032	ASA	102041	555201
- 1 -	6≈(40)	220-240	E14	360°	6000	600	80	SI	15.000	25.000	131	37	10	0,0032	ASA	102119	555202
- 1 -	5≈(40)	220-240	E14	360°	3000	500	80	NO	15.000	25.000	125	35	10	0,0056	ASA	101310	555283.0101
- 3 -	6≈(40)	220-240	E14	200°	6500	600	80	NO	15.000	25.000	131	37	10	0,0032	ASA	019745	555202.0101

Tortiglione - *Twisted Lamp*

Fig.	W	V			K	lm	Ra ≥	DIM	ON OFF ≥		H mm	Ø mm	PCS	CBM m³		EAN 8009935	Code
- 4 -	5≈(40)	220-240	E14	360°	3000	500	80	NO	15.000	25.000	100	35	10	0,0056	ASA	101242	555282.0101
- 5 -	5≈(40)	220-240	E14	360°	3000	500	80	NO	15.000	25.000	100	35	10	0,0056	ASA	008183	555351.0101

Reflector R50 - R63

- 1 -

Vetro - *Glass*

- 2 -

Plastica - *Plastic*

- 3 -

Metallo - *Metal*

Astuccio con asola
Pack with slot

Fig.	W	V			K	lm	Ra ≥	DIM	ON OFF ≥		H mm	Ø mm	PCS	CBM m³		EAN 8009935	Code
- 1 -	3,5≈(35)	220-240	E14	120°	3000	350	80	NO	15.000	25.000	86	50	10	0,00272	ASN	007933	555345.0101
- 1 -	6≈(60)	220-240	E27	120°	3000	600	80	NO	15.000	25.000	102	63	10	0,00430	ASN	007971	555346.0101
- 2 -	5,5≈(50)	220-240	E27	120°	3000	550	80	NO	15.000	25.000	107	63	10	0,00430	ASN	007759	555343.0101
- 2 -	5,5≈(50)	220-240	E27	120°	6000	550	80	NO	15.000	25.000	107	63	10	0,00430	ASN	007926	555344.0101
- 3 -	5,8≈(60)	220-240	E27	30°	3000	260	80	SI	15.000	25.000	102	63	10	0,00430	BLT	010704	555028.0101

Goccia - *GLS glass*
E27

- 1 -

- 2 -

Vetro - *Glass*

- 3 -

Plastica - *Plastic*

Astuccio con asola
Pack with slot

Fig.	W	V			K	lm	Ra ≥	DIM	ON OFF ≥		H mm	Ø mm	PCS	CBM m³		EAN 8009935	Code
- 1 -	13≈(150)	220-240	E27	360°	3000	1300	80	SI	15.000	25.000	105	60	10	0,0071	ASA	102188	555284
- 1 -	13≈(150)	220-240	E27	360°	6500	1300	80	SI	15.000	25.000	105	60	10	0,0071	ASA	102256	555285
- 1 -	13≈(150)	220-240	E27	360°	4000	1300	80	SI	15.000	25.000	105	60	10	0,0071	ASA	102324	555370
- 2 -	6≈(60)	220-240	E27	360°	3000	600	80	NO	15.000	25.000	105	60	10	0,0071	ASA	007346	555276.0101
- 2 -	6,5≈(60)	220-240	E27	360°	4000	806	80	NO	15.000	25.000	106	60	10	0,0038	ASA	007353	555276.4K
- 2 -	8≈(60)	220-240	E27	360°	3000	800	80	SI	15.000	25.000	105	60	10	0,0071	ASA	101129	555286.0101
- 2 -	8≈(75)	220-240	E27	360°	4000	1055	80	NO	15.000	25.000	106	60	10	0,0038	ASA	101143	555286.4K
- 2 -	6,5≈(75)	220-240	E27	360°	3000	608	80	SI	15.000	25.000	105	60	10	0,0071	ASA	009289	555383.0101
- 3 -	8,5≈(60)	220-240	E27	230°	3000	850	80	NO	15.000	25.000	111	60	10	0,0071	ASA	020659	555215.0101
- 3 -	11≈(75)	220-240	E27	230°	3000	1055	80	NO	15.000	25.000	108	60	10	0,0040	ASA	020871	555218.3K
- 3 -	15≈(150)	220-240	E27	230°	3000	1500	80	NO	15.000	25.000	127	67	10	0,0095	ASA	101396	555306.0101
- 3 -	15≈(100)	220-240	E27	230°	4000	1521	80	NO	15.000	25.000	124	60	10	0,0045	ASA	101402	555306.4K
- 3 -	15≈(150)	220-240	E27	230°	6500	1500	80	NO	15.000	25.000	127	67	10	0,0095	ASA	101532	555307.0101
- 3 -	17,5≈(115)	220-240	E27	230°	3000	1800	80	NO	15.000	25.000	140	70	10	0,0069	ASA	101549	555307.3K
- 3 -	17,5≈(115)	220-240	E27	230°	4000	1800	80	NO	15.000	25.000	140	70	10	0,0069	ASA	101556	555307.4K

Goccia - *GLS glass*
E27

- 1 -

- 2 -

- 3 -

Vetro - *Glass*

Fig.	W	V			K	lm	Ra ≥	DIM	ON OFF ≥		H mm	Ø mm	PCS	CBM m³		EAN 8009935	Code
- 1 -	**8≈(60)**	220-240	E27	-	**3000**	**800**	80	SI	15.000	25.000	105	60	10	0,0071	ASA	008435	555359.0101
- 2 -	**10≈(75)**	220-240	E27	360°	**2200**	**1000**	80	SI	15.000	25.000	105	60	10	0,0071	ASA	008503	555362.0101
- 3 -	**4≈(40)**	220-240	E27	360°	**2200**	**400**	80	NO	15.000	25.000	140	60	10	0,00816	ASA	008534	555363.0101

Crystal
E14

- 1 -

- 2 -

Cristallo - *Crystal*

Fig.	W	V			K	lm	Ra ≥	DIM	ON OFF ≥		H mm	Ø mm	PCS	CBM m³		EAN 8009935	Code
- 1 -	**3≈(25)**	220-240	E14	360°	3000	**300**	80	NO	15.000	25.000	66	41	10	0,0035	ASN	020802	555235.0101
- 2 -	**3≈(25)**	220-240	E14	360°	3000	**300**	80	NO	15.000	25.000	80	31	10	0,0054	ASN	021496	555227.0101

Goccia speciale RGB Bluetooth
Special standard RGB Bluetooth

- 1 -

Plastica - *Plastic*

Nuova serie di lampade LED RGB dimmerabili.....
Scarica l'App e crea i tuoi scenari anche a tempo di musica!

New series of dimmable RGB LED lamps.....
Download the App and create your own scenarios even at music time!

20m

IOLight
Control unit
iOS 8.1+

Available on the App Store

Fig.	W		V			Ra ≥	DIM	ON OFF ≥		H mm	Ø mm	PCS	CBM m³		EAN 8009935	Code
- 1 -	6	FULLCOLOR	220-240	E27	300°	80	SI	15.000	25.000	120	60	10	0,0071	ASA	004239	555322.0101

Dimmerabile direttamente da apparecchi iOs
Directly dimmable from iOs device

Lampade RGB controllate da i-Phone con le seguenti funzioni:
- Accende e spegne la lampada
- Controlla il livello di luminosità con la funzione dimmer lineare
- Cambia colore in automatico o mediante selezione
- Quando si ascolta musica può cambiare luminosità e colore a tempo con la musica
- Può controllare diverse sorgenti contemporaneamente (max 4 gruppi, ognuno max 4 lampade)

Applicazioni:
- Showroom, aree di ricevimento, bar, etc.
- Controllabili da apparecchi con app iOS 8.1+
- Distanza di copertura segnale: 20metr

RGB bulbs controlled by i.phone with the following functions:
- *Turn the lights on and off*
- *Adjust brightness level with linear dimming functions*
- *Change color automatically or by selection*
- *When enjoy the audio could auto dimming and change color*
- *Could control several lighting devices at the same time (max 4 groups, each max 4 bulbs)*

Applications:
- *Showroom, reception areas, lounge, etc*
- *Smart devices with app iOS 8.1+*
- *Expected coverage: 20metres*

G9

- 1 -

- 2 -

- 3 -

Plastica - *Plastic*

Astuccio normale
Normal Pack

Fig.	W	V			K	lm	Ra ≥	DIM	ON OFF ≥		H mm	Ø mm	PCS	CBM m³		EAN 8009935	Code
- 1 -	2≈(25)	220-240	G9	250°	4000	200	80	NO	15.000	25.000	53	17	10	0,0058	ASN	102010	555293.0101
- 2 -	3≈(20)	220-240	G9	320°	3000	200	80	SI	15.000	25.000	48	16	10	0,0002	ASN	020888	555249.0101

PAR 30
PAR 38

- 1 -

Plastica - *Plastic*

Astuccio normale
Normal Pack

PAR 30

Fig.	W	V			K	lm	Ra ≥	DIM	ON OFF ≥		H mm	Ø mm	PCS	CBM m³		EAN 8009935	Code
- 1 -	**11,5≈(75)**	220-240	E27	36°	4000	1150	80	NO	15.000	25.000	125	89	10	0,0300	ASN	102645	555302.0101

PAR 38

Fig.	W	V			K	lm	Ra ≥	DIM	ON OFF ≥		H mm	Ø mm	PCS	CBM m³		EAN 8009935	Code
- 1 -	**14 ≈(75)**	220-240	E27	75°	**3000**	**1400**	80	NO	15.000	25.000	140	120	10	0,0382	ASN	008558	555364.0101

GU10

- 1 -

- 2 -

Cod. RP0710
Emergenza per lampade
LED a 230V (Pag. 75)
Batteria da ordinare
separatamente (Cod. 00PB0800)

Emergency for LED 230V LED lamps
(Page 75) Battery to be ordered
separately (Cod. 00PB0800)

Fig.	W	V			K	lm	Ra ≥	DIM	ON OFF ≥		H mm	Ø mm	PCS	CBM m³		EAN 8009935	Code		
- 1 -	**4≈(50)**	220-240	GU10	45°	**3000**	**400**	80	SI	15.000	25.000	75	50	10	0,0027	ASN	020741	555248.0101	**Netto 1,20**	**QTY* 2.848**
- 2 -	**7≈(50)**	220-240	GU10	36°	**4000**	**700**	80	NO	15.000	25.000	56	50	10	0,0027	ASN	102997	555304.0101		
- 2 -	**6≈(40)**	220-240	GU10	36°	**3000**	**450**	80	SI	15.000	25.000	56	50	10	0,0016	ASN	020932	555219.0101		

* Fino ad esaurimento - *Offer valid while supplies last*

MR16 - HL111

12V

- 1 -

- 4 -

Metallo - *Metal*

MR16

Fig.	W	V			K	lm	Ra ≥	DIM	ON OFF ≥		H mm	Ø mm	PCS	CBM m³		EAN 8009935	Code
- 1 -	4≈(30)	12 AC/DC	GU5,3	36°	3000	400	80	NO	15.000	25.000	49	50	10	0,0027	ASN	128584	555064.0101
- 1 -	4≈(30)	12 AC/DC	GU5,3	36°	4000	400	80	NO	15.000	25.000	49	50	10	0,0027	ASN	004307	555065.0101

* Fino ad esaurimento - *Offer valid while supplies last*

Per lampade dimmerabili vedi Pag. 17
For dimmable lamps see Pag. 17

HL111

Fig.	W	V			K	lm	Ra ≥	DIM	ON OFF ≥		H mm	Ø mm	PCS	CBM m³		EAN 8009935	Code
- 4 -	10≈(60)	12 AC/DC	G53	36°	4000	1000	80	NO	15.000	25.000	62	111	10	0,0165	ASN	008688	555367.0101

G4

12V

- 2 -

- 2 -

Plastica - *Plastic*

Astuccio normale
Normal Pack

Fig.	W	V			K	lm	Ra ≥	DIM	ON OFF ≥		H mm	Ø mm	PCS	CBM m³		EAN 8009935	Code		
- 1 -	2,5≈(20)	12DC/AC	G4	250°	3000	250	80	NO	15.000	25.000	45	17	10	0,0058	ASN	102225	555296.0101		
- 1 -	2,5≈(25)	12DC/AC	G4	250°	4000	250	80	NO	15.000	25.000	45	17	10	0,0058	ASN	102294	555297.0101		
- 2 -	2,5≈(25)	12DC/AC	G4	250°	3000	230	80	NO	15.000	25.000	36	22	10	0,0058	ASN	102362	555298.0101	Netto 1,00	QTY* 1.180
- 2 -	2,5≈(25)	12DC/AC	G4	250°	4000	230	80	NO	15.000	25.000	36	22	10	0,0058	ASN	102430	555299.0101	Netto 1,00	QTY* 910

* Fino ad esaurimento - *Offer valid while supplies last*

MICRO LED TRAFO
Cod. RN9140

DIM

Trasformatore elettronico indipendente dimmerabile, per lampade alogene (20÷105W) e lampade a LED (3÷55W), 12Vac (* max 3 lampade)
Dimmable independent electronic transformer halogen lamps (20÷105W) and LED lamps (3÷55W), 12Vac (max 3 lamps)*

LPH mm	Vac IN	DIM	Carico *Load*	W	Hz	ta °C	tc °C	Vout Vac
120x39x28	220-240	C	HALO	20÷105	50/60	-15...50	80	12
			LED *	3÷55				

Cod. RP0711
Emergenza per lampade LED a 12V (Pag. 75)
Batteria da ordinare separatamente (Cod. 00PB0800)
Emergency for LED 12V LED lamps (Page 75)
Battery to be ordered separately (Cod. 00PB0800)

Lampada alogena - *Halogen lamp*
12Vac - 20÷105W

Lampada LED - *LED lamp*
12Vac - 3÷55W - * **Max 3 Lamps**

GX53

- 1 -

Plastica - *Plastic*

NEW

Fig.	W	V			K	lm	Ra ≥	DIM	ON OFF ≥		H mm	Ø mm	PCS	CBM m³		EAN 8009935	Code
- 1 -	**4≈(7)**	220-240	GX53	180°	**3000**	**320**	80	NO	15.000	25.000	24	75	1	-	ASN	189417	6011249
- 1 -	**4≈(7)**	220-240	GX53	180°	**4000**	**320**	80	NO	15.000	25.000	24	75	1	-	ASN	211668	6011256
- 1 -	**9≈(15)**	220-240	GX53	180°	**3000**	**720**	80	NO	15.000	25.000	25	75	1	-	ASN	223746	6014653
- 1 -	**9≈(15)**	220-240	GX53	180°	**4000**	**720**	80	NO	15.000	25.000	25	75	1	-	ASN	314666	6014660
- 1 -	**9≈(15)**	220-240	GX53	180°	**3000**	**720**	80	SI	15.000	25.000	25	75	1	-	ASN	513809	6014653.DIM
- 1 -	**9≈(15)**	220-240	GX53	180°	**4000**	**720**	80	SI	15.000	25.000	25	75	1	-	ASN	544513	6014660.DIM

Comparazione sulle equivalenti fluorescenti integrate - *Comparison on equivalent fluorescent integrated*

PAR56

IP68

- 1 -

Plastica - *Plastic*

Esempio applicativo - *Application example*

Fig.	W	V	mA			K	lm	Ra ≥	DIM	ON OFF ≥		H mm	Ø mm	PCS	CBM m³		EAN 8032793	Code
- 1 -	**27**	12Vdc	-	cavo	160°	**3000**	**1350**	80	NO	15.000	25.000	100	183	10	0,0044	ASN	858713	24169
- 1 -	**27**	27Vdc	350	cavo	160°	FULLCOLOR	**-**	-	NO	15.000	25.000	100	183	12	0,0044	ASN	851912	24162

MONOCROMATICO: cavo in uscita in silicone a 2 conduttori. Lunghezza 1m - ***MONOCHROMATIC:*** *2-conductor silicone output cable. Length 1m.*
RGB: cavo in uscita in silicone a 4 conduttori. Lunghezza 1m - ***RGB:*** *4-conductor silicone output cable. Length 1m.*

R7s

- 1 -

- 2 -

Plastica - *Plastic*

Fig.	W	V			K	lm	Ra ≥	DIM	ON OFF ≥		H mm	Ø mm	PCS	CBM m³		EAN 8009935	Code
- 1 -	**12≈(120)**	85-265	R7s	360°	**3000**	**1200**	83	NO	15.000	30.000	135	22	1	0,0003	ASA	102652	555315.0101
- 2 -	**5≈(50)**	85-265	R7s	360°	**3000**	**500**	83	SI	15.000	30.000	78	22	1	0,0001	ASA	102720	555316.0101
- 2 -	**10≈(100)**	85-265	R7s	360°	**3000**	**1000**	83	SI	15.000	30.000	118	22	1	0,0002	ASA	102508	555300.0101

Globo - *Globe lamp*

- 1 -

- 2 -

- 3 -

- 4 -

Vetro - *Glass*

Plastica - *Plastic*

Vetro - *Glass*

Fig.	W	V			K	lm	Ra ≥	DIM	ON OFF ≥		H mm	Ø mm	PCS	CBM m³		EAN 8009935	Code
- 1 -	10≈(75)	220-240	E27	360°	3000	1000	80	SI	15.000	25.000	128	95	4	0,0153	ASA	102393	555209
- 1 -	10≈(75)	220-240	E27	360°	3000	1000	80	SI	15.000	25.000	175	125	4	0,0153	ASA	102461	555210
- 2 -	5≈(40)	220-240	E27	360°	3000	500	80	NO	15.000	25.000	128	95	4	0,0153	ASA	007230	555338.0101
- 2 -	5≈(40)	220-240	E27	360°	3000	500	80	SI	15.000	25.000	128	95	4	0,0153	ASA	007469	555339.0101
- 2 -	5≈(40)	220-240	E27	360°	3000	500	80	SI	15.000	25.000	175	125	4	0,0153	ASA	007162	555337.0101
- 2 -	10≈(75)	220-240	E27	360°	3000	1000	80	NO	15.000	25.000	175	125	4	0,0153	ASA	008695	555368.0101
- 2 -	10≈(75)	220-240	E27	360°	3000	1000	80	SI	15.000	25.000	175	125	4	0,0153	ASA	008718	555369.0101
- 3 -	9≈(60)	220-240	E27	300°	3000	900	80	NO	15.000	25.000	133	95	4	0,0175	ASA	020239	555209.0101
- 3 -	10≈(60)	220-240	E27	300°	3000	1000	80	SI	15.000	25.000	162	125	4	0,0183	ASA	020307	555210.0101
- 3 -	13≈(100)	220-240	E27	300°	3000	1300	80	NO	15.000	25.000	133	95	4	0,0175	ASA	020161	555208.0101
- 3 -	15≈(100)	220-240	E27	300°	3000	1500	80	SI	15.000	25.000	162	125	4	0,0183	ASA	020093	555207.0101
- 4 -	4≈(30)	220-240	E27	300°	2100	320	80	SI	15.000	15.000	190	150	6	-	ASA	508600	558108.0101
- 1 -	10≈(75)	220-240	E27	360°	4000	1000	80	SI	15.000	25.000	128	95	4	0,0153	ASA	8032979 492519	555371
- 1 -	10≈(75)	220-240	E27	360°	4000	1000	80	SI	15.000	25.000	175	125	4	0,0153	ASA	8032979 492601	555339

Globo - *Globe lamp*

- 1 -

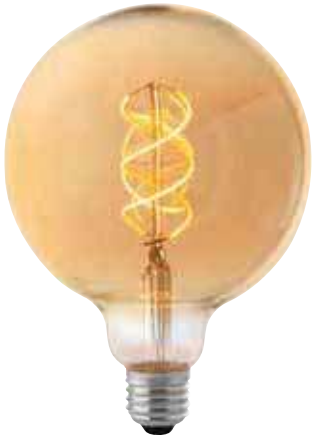

- 2 -

Vetro - *Glass*

- 3 -

- 4 -

- 5 -

- 6 -

Vetro - *Glass*

Fig.	W	V			K	lm	Ra ≥	DIM	ON OFF ≥		H mm	Ø mm	PCS	CBM m³		EAN 8009935	Code
- 1 -	5≈(40)	220-240	E27	360°	2200	-	80	SI	15.000	25.000	175	125	4	0,0153	ASN	008084	555349.0101
- 2 -	5≈(30)	220-240	E27	360°	2200	-	80	SI	15.000	25.000	140	95	5	0,0088	ASN	617253	557217.0101
- 2 -	5≈(30)	220-240	E27	360°	2200	-	80	SI	15.000	25.000	175	125	4	0,0153	ASN	610643	557216.0101
- 3 -	5≈(40)	220-240	E27	300°	3000	-	80	SI	15.000	25.000	140	95	4	0,0153	ASN	009043	555374.0101
- 3 -	5≈(40)	220-240	E27	300°	3000	-	80	SI	15.000	25.000	175	125	4	0,0153	ASN	009203	555377.0101
- 4 -	5≈(40)	220-240	E27	300°	3000	-	80	SI	15.000	25.000	140	95	4	0,0153	ASN	008892	555373.0101
- 4 -	5≈(40)	220-240	E27	300°	3000	-	80	SI	15.000	25.000	175	125	4	0,0153	ASN	009111	555376.0101
- 5 -	5≈(40)	220-240	E27	300°	3000	-	80	SI	15.000	25.000	140	95	4	0,0153	ASN	008053	555348.0101
- 5 -	5≈(40)	220-240	E27	300°	3000	-	80	SI	15.000	25.000	175	125	4	0,0153	ASN	009050	555375.0101
- 6 -	5≈(30)	220-240	E27	300°	2700	330	80	SI	15.000	15.000	135	95	50	0,0153	ASN	012241	558109.0101
- 6 -	5≈(30)	220-240	E27	300°	2700	330	80	SI	15.000	15.000	175	125	20	0,0153	ASN	012265	558110.0101

- 1 -

- 2 -

Vetro - *Glass*

Fig.	W	V			K	lm	Ra ≥	DIM	ON OFF ≥		H mm	Ø mm	PCS		EAN 8009935	Code
- 1 -	6≈(50)	220-240	E27	300°	2100	120	80	SI	10.000	15.000	410	195	4	ASN	378325	4300391
- 2 -	4≈(40)	220-240	E27	300°	2100	100	80	SI	10.000	15.000	275	165	4	ASN	165082	4300081

- 3 -

- 4 -

Vetro - *Glass*

Fig.	W	V			K	lm	Ra ≥	DIM	ON OFF ≥		H mm	Ø mm	PCS		EAN 8009935	Code
- 3 -	4≈(40)	220-240	E27	300°	2100	100	80	SI	10.000	15.000	270	170	4	ASN	112615	4300301
- 4 -	6≈(50)	220-240	E27	300°	2100	120	80	SI	10.000	15.000	290	160	4	ASN	703236	4300061

LAMPADE INCANDESCENTI - *INCANDESCENT LAMPS*
Solo per mercato extra CEE - *Only for Extra CEE market*

Goccia - *Standard*

	W	V				PCS	EAN 8009935	Code
	40	230	CH	E27	SI	100	-	017429.0101
	60	230	CH	E27	SI	100	029638	017427.0101
	75	230	CH	E27	SI	100	029645	017425.0101
	100	230	CH	E27	SI	100	029652	017423.0101
	200	230	CH	E27	SI	50	029881	017420.0101
	60	**24÷25**	CH	E27	SI	100	007889	000998.0101

Goccia semafori - *Standard trafic signal*

	W	V				PCS	EAN 8009935	Code
	70	220÷240	CH	E27	SI	100	028570	088615.0101

Sfera - *Ball lamp*

	W	V				PCS	EAN 8009935	Code
	25	230	CH	E27	SI	100	031518	038970.0101
	40	230	CH	E14	SI	100	031389	039690.0101
	40	230	CH	E27	SI	100	031525	039720.0101
	60	230	CH	E14	SI	100	031396	037980.0101

Oliva - *Candle*

	W	V				PCS	EAN 8009935	Code
	25	230	CH	E14	SI	100	033758	044816.0101
	40	230	CH	E14	SI	100	033765	044813.0101
	60	230	CH	E14	SI	100	033772	044815.0101

Piccola Pera - *Pigmy lamp*

	W	V				PCS	EAN 8009935	Code
	1/2c/10	230	CH	E14	SI	100	013705	054571.0101
	15	230	CH	E14	SI	100	013729	053408.0101
	25	230	CH	E14	SI	100	013736	053414.0101

Piccola Pera per Frigoriferi - *Fridge Pigmy lamp*

	W	V				PCS	EAN 8009935	Code
	15	240	CH	E14	SI	100	013798	052960.0101

Piccola Pera per Forni 300° - *Oven Pigmy lamp 300°*

	W	V				PCS	EAN 8009935	Code
	15	240	CH	E14	SI	100	013750	052962.0101
	15	240	CH	E14	SI	12	-	092295.0112 (BLISTER)
	25	240	CH	E14	SI	100	014047	052721.0101

LAMPADE HALOGENE - *HALOGEN LAMPS*
Solo per mercato extra CEE - *Only for Extra CEE market*

Sfera - Ball lamp

	W	V			K	PCS	Code	QTY	Euro Cad
	28	230	CH	E27	2900	100	444050.0101	3.525	0,50

Globo - Globe lamp

	W	V			K	PCS	Code	QTY	Euro Cad
	28	230	CH	E27	-	12	444054.0101	393	0,50
	42	230	CH	E27	-	12	444055.0101	100	0.50
	70	230	CH	E27	-	12	444056.0101	2.836	0,50

GY6,35

	W	V			K	PCS	Code	QTY	Euro Cad
	40	12	CH	GY6,35	-	50	444020.0101	3.510	0,50

MR16

	W	V			K	PCS	Code	QTY	Euro Cad
	16	12	-	GU5.3	4.000	50	444023.0112	1.822	0,50

Lineare - Linear lamp

	W	V			K	PCS	Code	QTY	Euro Cad
	160	230	CH	R7s-15	3.000	12	444046.0112	13.492	0,50

Reflector R80

	W	V			K	PCS	Code	QTY	Euro Cad
	42	230	CH	E27	-	12x1	444011.0112	9.469	0,50

Tubolare - Tubular lamp

	W	V			K	PCS	Code	QTY	Euro Cad
	28	230	CH	E14	-	20	444077.0101	5.680	0,50

TOT: 40.827